Katalog 2022

NOVY

Vítejte u Novy

Již více než 50 let přistupuje Novy ke každému svému projektu se stejným cílem: kombinovat kvalitu, řemeslné zpracování a design s nejlepšími materiály a odbornými znalostmi tak, aby přivedl ticho do vaší kuchyně. Vytváříme krásné přístroje s dlouhou životností, které fungují mnoho let. Proto dodáváme všechny spotřebiče Novy s plnou zárukou 5 let na náhradní díly a na práci.

Plánování bydlení v otevřeném prostoru, ve kterém je integrované odsávání a vaření, se stalo rozhodujícím znakem moderní kuchyně. Novy nabízí jemné, elegantní a vysoce designové produkty, které vždy vhodně doplňují architektonický charakter prostoru. Věříme, že hezky navržená a vyrobená kuchyně je důkazem kvality a že neexistuje lepší způsob, jak zajistit její trvalý dojem, než se značkou Novy. Novy hraje důležitou roli v každé kuchyni, ať už se nachází ve venkovském rodinném domě nebo v moderní městské zástavbě.

5
LET
ZÁRUKA

5 let záruka

Kompletní 5-letá záruka na odsavače par, varné desky a odsavače v indukční varné desce.

Během období 5 let* jsou hrazeny veškeré náklady na opravu (náhradní díly, práce a vyúčtování) všech odsavačů par a varných desek Novy. Tato záruka je plně bezplatná.

* Záruční doba začíná dnem zakoupení spotřebiče (datum prodejního dokladu)

Novy, your kitchen's secret ingredient 02

Průvodce odsavači par 20

Odsavače s varnou deskou 28

Stropní odsavače par 68

Vestavné odsavače par 116

Odsavače par do horní skříňky 140

Nástěnné odsavače par 162

Ostrůvkové odsavače par 192

Příslušenství k odsavačům 212

Varné desky 222

Informace 254

Výkon, tichý chod a konektivita.

Jsme tajnou ingrediencí ve vaší kuchyni. Naše digestoře a varné desky jsou extrémně tiché v provozu a minimalistické v designu, tak, aby přinesly klid do vaší kuchyně. Jsou také výkonné, vytvořené s přesností a dokonalostí. A jsou zkonstruovány tak, abyste mohli pohodlně vařit díky inteligentní technologii, která umožňuje komunikaci vašich kuchyňských spotřebičů. Výkon, tichý provoz a konektivita. To vše najdete u našich spotřebičů.

Novy, your kitchen's secret ingredient

POWER

Síla je poháněna vášní. Jako průkopníci využíváme tuto ryzí energii, abychom posunuli hranice dále a dále. Touha zlepšovat se je pro nás základem všeho, co děláme. Každý náš odsavač a varná deska jsou výsledkem špičkové technologie a let provozování řemesla. Protože ryzí síla je to, co nás pohání. A to se týká i našich spotřebičů.

Novy, your kitchen's secret ingredient

Novy, your kitchen's secret ingredient

Síla, kterou cítíte, ale nevidíte

Skutečný výkon je vždy naším prvním cílem. Naše neúnavné hledání toho, jak dělat věci lépe, vedlo společnost Novy k průkopnickému vynálezu štěrbinového odsávání. Tato inovativní technologie okamžitě zachytí výpary z vaření tam, kde vznikají. Rychlejší a proto lepší odsávání, protože kombinace výkonného motoru s tukovými a uhlíkovými filtry zaručuje, že všechny nepříjemné látky jsou ze vzduchu okamžitě odstraněny.

- **Vysoce kvalitní materiály a zpracování**
- **Integrovaný nebo vzdálený motor**
- **Inovativní štěrbinové odsávání**
- **Vícevrstvý tukový filtr**
- **Odtah nebo recirkulace**

Řemeslo s duší

Naše síle spočívá v solidní a promyšlené práci.
V extrémně tichých, ale vysoce výkonných motorech.
V technologiích, které jdou na hranice limitu.
V touze vyniknout. V závazku k zákazníkovi.
Ale také v našich rukou.

Pro nás je řemeslo výchozím bodem, který přináší kvalitu. Sdílíme tyto znalosti a vytváříme spojení mezi čistým designem, promyšleným výběrem materiálů a perfektním provedením. Naše myšlení se odráží v každém odsavači par a varné desce, které vyvíjíme a vyrábíme v Belgii.

SILENCE

Ticho je to, co potřebujete k dosažení dokonalosti. To je také důvod, proč jsou naše odsavače a varné desky pozoruhodně tiché, diskrétní, zahaleny minimalismem a vizuálním klidem. Pečlivě eliminujeme rušivé prvky a hluk. Výsledkem je design, který je puristický – nic než podstata – a odsavač, který je vždy tišší než zvuky, které vznikají při vaření.

Novy, your kitchen's secret ingredient

Přinášíme ticho do vaší kuchyně

Přinášíme do vaší kuchyně klid, takže si můžete užívat vášně pro vaření. Naše výrobky ladíme do čistých linií, které kombinují jemnost s výkonem. Diskrétní, tiché a silné zároveň. Pečlivě zvažujeme každý detail, každé rozhodnutí, aby vám naše výrobky přinesly svobodu ve vašem rozhodování.

Rozumíme síle jemnosti. To je důvod, proč je design našich výrobků jasně zaměřen na klidnou souhru linií a na cit pro detail. Sofistikovaný design vám poskytuje komfort při každém vašem počínání.

Úžasně nenápadné

Naše odsavače jsou navrženy tak, aby byly tišší než zvuky, které vznikají při vaření. Vyvinuli jsme pokročilý systém redukce hluku a štěrbinové odsávání s dvouplášťovou spodní deskou odsavače: Optimalizovaná aerodynamika, která minimalizuje hluk.
Tedy: méně hluku, méně rozptylování a také více úspory energie.

- **Tichý motor**
- **Pokročilý systém redukce hluku**
- **Dvouplášťová izolovaná spodní deska**
- **Sací věž s nastavitelnou výškou**
- **Recirkulace nebo odtah**
- **Nastavitelné osvětlení**

Vizuální dokonalost

Naše touha po dokonalosti se promítá do spotřebičů, které elegantně splynou s jejich okolím. Rozšiřujeme tento vizuální klid do každého detailu, abychom tam vytvářeli nadčasovou eleganci našich výrobků.

CONNECT

Hlavním principem v kuchyni je intuice. Naše chytrá technologie je navržena tak, aby umožnila pohodlné vaření a následovala vaši vlastní intuici. Zjednodušením vašeho života vám dáváme svobodu tvořit a improvizovat. Proto pokračujeme ve zdokonalování naší technologie, aby se pro vás vaření stalo zážitkem, kombinací elegance a delikátnosti. Pro nás je to všechno o spojení: mezi lidmi, ale také mezi odsavačem par a varnou deskou. Protože spolupráce prostě přináší lepší výsledky.

Novy, your kitchen's secret ingredient

Připojte se v mžiku

Naše chytré funkce vám umožní stát se součástí vaší kuchyně. Díky inovativní technologii již nehrozí, že by vaše hrnce nebo pánve překypěly. Navíc vždy zůstávají na stejné teplotě, i když se vzdálíte. Naše odsavače vás dokonce upozorní, když vaše filtry vyžadují údržbu, aby si zachovaly svojí optimální funkci. Tak se Novy stává tajnou ingrediencí ve vaší kuchyni: inteligentní nástroj, který vám usnadní vaření.

Jako specialisté jsme vyvinuli novou generaci odsavačů par a varný desek. Efektivní a navržené s touhou posunout vaše vaření na další úroveň. A hlavně, vše je intuitivní, takže máte každou funkci na dosah ruky.

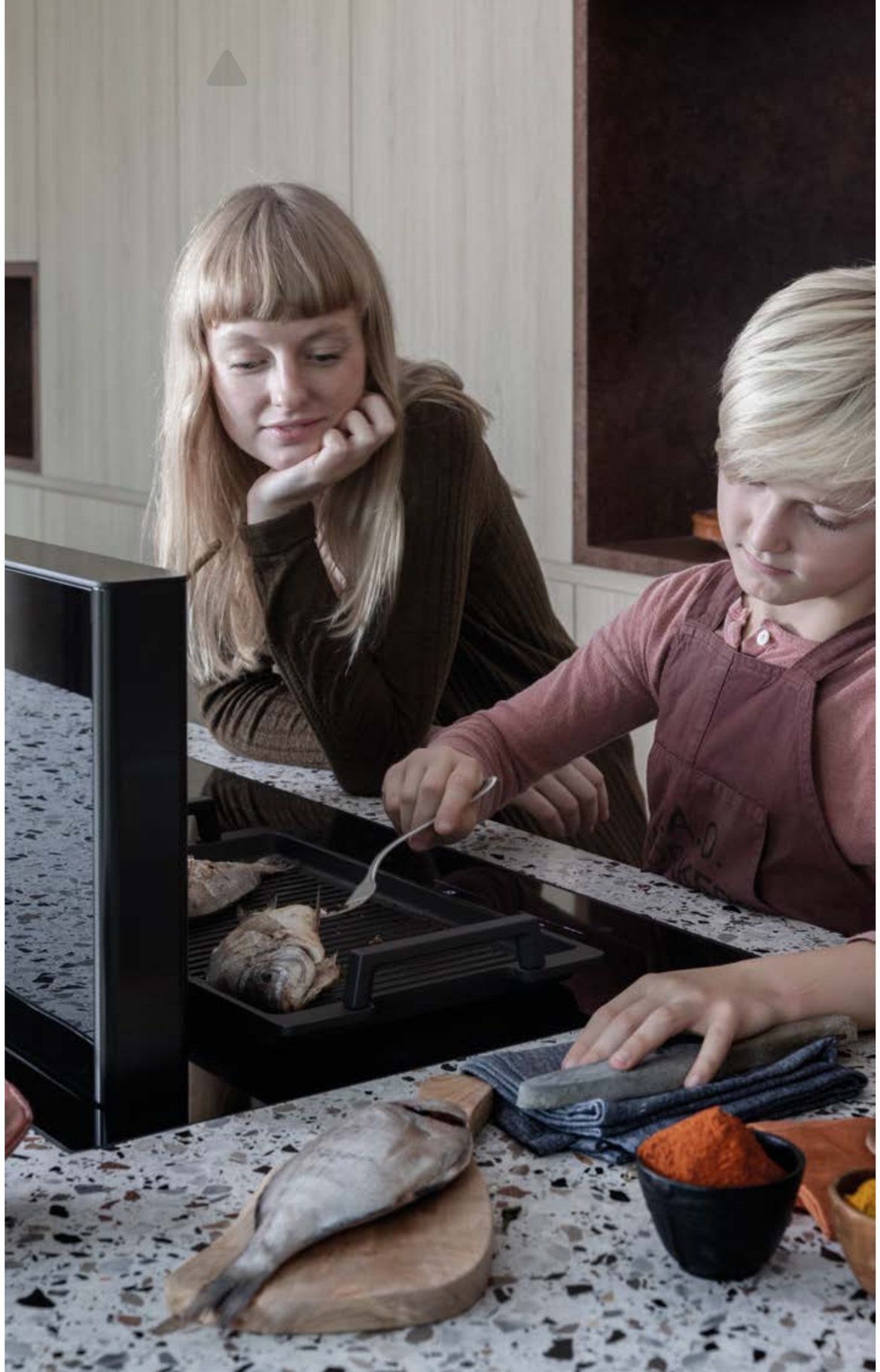

Spojení je pro nás podstatné: Ať to mezi lidmi kolem kuchyňského ostrůvku, nebo mezi odsavačem par a varnou deskou.

Čistá technologie

Naším cílem je udělat váš život jednodušším použitím technologií. Proto vyvíjíme praktické aplikace, které okamžitě zlepší kvalitu vašeho zážitku z vaření. Inteligentní technologie pozná, když položíte hrnec na varnou desku a dokonce i když s ním budete pohybovat. Varná automatika zajistí, že voda nepřekypí. Tímto způsobem se vaření stane čistým požitkem.

Naše recirkulační systémy jsou stejně odolné jako účinné. Eliminují nepříjemné pachy z vaší kuchyně, aniž by odsávaly teplý vzduch ven. To vám umožní rekuperovat teplo a šetřit energii. A tím to nekončí, protože recirkulační odsavač poskytuje mnohem větší flexibilitu při plánování a snadnější instalaci.

- **Intuitivní ovládání**
- **Inteligentní technologie**
- **Pohodlné flexi zóny**
- **Funkce Pot**
- **Technologie InTouch**
- **Příjemné vnitřní klima**

Průvodce pro odsavače par

Nejlepší řešení odsávání pro vaši kuchyni často záleží na architektuře domu, ve kterém žijete, a stylu odsavače, který vyhovuje vám a vašim požadavkům. Následující step-by-step plán vám pomůže vybrat správné řešení odvětrání kuchyně pro vás.

Krok 1 Jak široký by měl být váš odsavač par?

Páry z vaření nestoupají přímo nahoru, ale pod úhlem mezi 10 a 15 stupni. Pro správnou funkci musí být odsavač par alespoň po celé šířce varné desky. Pro uspořádání nad ostrůvkovým vařením zvolte pro efektivní odsávání širší model. Důležitou roli hraje také maximální výška odsavače par. Najdete ji pomocí symbolu na stránce daného produktu.

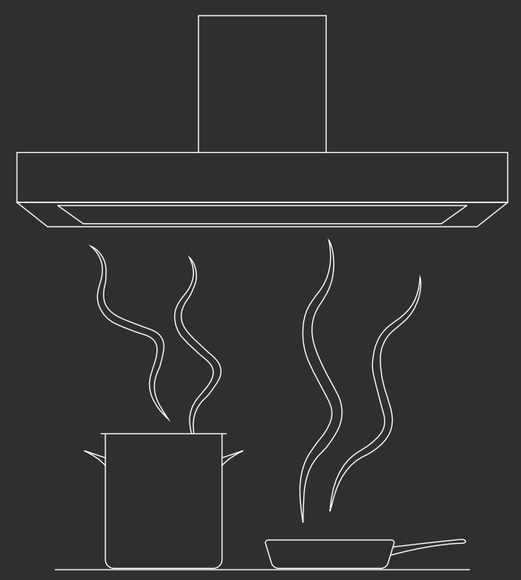

Krok 2 Odtah ven nebo recirkulace?

Volba mezi odtahem nebo recirkulací závisí na architektuře vašeho bydlení, na vašich přáních a možnostech. Tato volba má zásadní vliv na instalaci kuchyně.

Je možné odsávání ven (přes fasádu nebo střechu)?

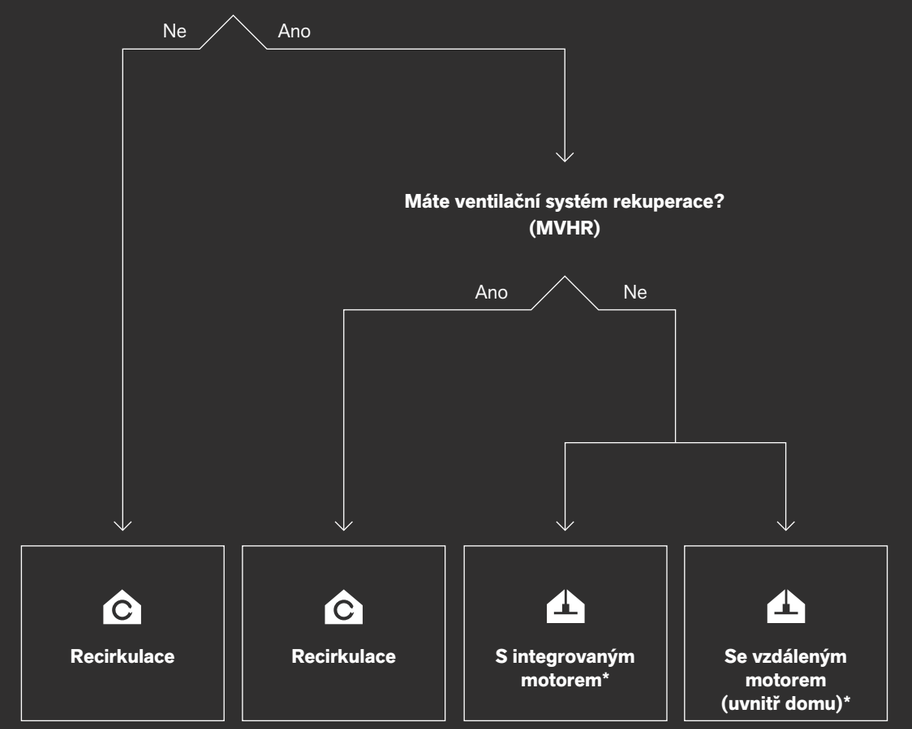

Odtah ven je nejlepším řešením, ale recirkulace je také možnost, pokud je zajištěno dostatečné větrání.

Vzdálený motor umožňuje sníženou vestavnou výšku pro modely Pureline a Mini Pureline.

*** Žádný odtah bez přístupu vzduchu**
Odsavač par funguje správně, pokud je odsávaný vzduch nahrazen čerstvým vzduchem. Nedostatečný přívod vzduchu vede ke ztrátě účinnosti odsávání. Proto je důležité zajistit dostatečný přívod vzduchu (pomocí nástěnné mřížky, otevřených dveří nebo okna, nebo z jiné místnosti).

Krok 3

Kde by měl být odsavač par umístěn?

Jak široká je varná deska?

V pracovní desce

Nad varným ostrůvkem

Integrovaný
ve stropě nebo podhledu

Vestavěný
v horní skříňce

Nástěnný
odsavač

	V pracovní desce	Nad varným ostrůvkem	Integrovaný ve stropě nebo podhledu	Vestavěný v horní skříňce	Nástěnný odsavač
65 cm		*Vyberte odsavač min. 90 cm* **Stropní odasvače, viz str. 68** Cloud Maxi Pureline Pureline Pro (Compact) Pureline (Compact) **Ostrůvkové odsavače, viz str. 192** Mood Zen Flatline	*Vyberte odsavač min. 60 cm* **Stropní odasvače, viz str. 68** Pureline Pro (Compact) Pureline (Compact) **Vestavné odsavače, viz str. 116** Mini Pureline Crystal Glass Essence inox	*Vyberte odsavač min. 60 cm* **Vestavné odsavače, viz str. 140** Fusion Fusion Pro Telescopic Nerez Telescopic Essence	*Vyberte odsavač min. 75 cm* **Nástěnné odsavače par, viz str. 164** Vision Headline Flatline Proline Salsa
80 cm	**Odsavače s varnou deskou, viz str. 28** Novy One Novy Easy	*Vyberte odsavač min. 90 cm* **Stropní odasvače, viz str. 68** Cloud Maxi Pureline Pureline Pro (Compact) Pureline (Compact) **Ostrůvkové odsavače, viz str. 192** Mood Zen Flatline	*Vyberte odsavač min. 90 cm* **Stropní odasvače, viz str. 68** Pureline Pro (Compact) Pureline (Compact) **Vestavné odsavače, viz str. 116** Mini Pureline Crystal Glass Essence inox	*Vyberte odsavač min. 90 cm* **Vestavné odsavače, viz str. 140** Fusion Fusion Pro Telescopic Nerez Telescopic Essence	*Vyberte odsavač min. 90 cm* **Nástěnné odsavače par, viz str. 164** Vision Headline Flatline Proline Salsa
90 cm	**Odsavače s varnou deskou, viz str. 28** Novy Panorama 90 Novy Up	*Vyberte odsavač min. 100 cm* **Stropní odasvače, viz str. 68** Cloud Maxi Pureline Pureline Pro (Compact) Pureline (Compact) **Ostrůvkové odsavače, viz str. 192** Mood Zen Flatline	*Vyberte odsavač min. 100 cm* **Stropní odasvače, viz str. 68** Pureline Pro (Compact) Pureline (Compact) **Vestavné odsavače, viz str. 116** Mini Pureline Crystal Glass Essence inox	*Vyberte odsavač min. 90 cm* **Vestavné odsavače, viz str. 140** Fusion Fusion Pro Telescopic Nerez Telescopic Essence	*Vyberte odsavač min. 90 cm* **Nástěnné odsavače par, viz str. 164** Vision Headline Flatline Proline Salsa
100 cm		*Vyberte odsavač min. 120 cm* **Stropní odasvače, viz str. 68** Maxi Pureline Pureline Pro (Compact) Pureline (Compact) **Ostrůvkové odsavače, viz str. 192** Zen Flatline	*Vyberte odsavač min. 120 cm* **Stropní odasvače, viz str. 68** Pureline Pro (Compact) Pureline (Compact)	*Vyberte odsavač min. 100 cm* **Vestavné odsavače, viz str. 140** Fusion Pro	*Vyberte odsavač min. 120 cm* **Nástěnné odsavače par, viz str. 164** Vision Flatline Proline
≤ 120 cm	**Odsavače s varnou deskou, viz str. 28** Novy Panorama 120	*Vyberte odsavač min. 150 cm* **Stropní odasvače, viz str. 68** Maxi Pureline	*Vyberte odsavač min. 150 cm* **Stropní odasvače, viz str. 68** Maxi Pureline	*Vyberte odsavač min. 120 cm* **Vestavné odsavače, viz str. 140** Fusion Pro	*Vyberte odsavač min. 120 cm* **Nástěnné odsavače par, viz str. 164** Vision Flatline Proline

ODSAVAČE PAR NOVY

Tichá síla v kuchyni

Nejlepší odsavač par je ten, který nepřitahuje zbytečnou pozornost. Jeho diskrétnost je to, co z něj dělá malé tajemství. Čistě navržený, tichý a technologicky vyspělý. Klid sám o sobě.

- **Tichý motor**
- **Precizní hluková izolace**
- **Vyčištěný vzduch**

Progresivní design

Maximální výbava pro nejlepší výsledky, to jsou odsavače Novy. Vysoce výkonná technologie zajišťuje efektivní odsávání výparů a zápachů z vaření. Motor je také vybaven systémem absorpce hluku a odsavače mají povrchovou úpravu nejvyšší kvality. A navíc, design odsavačů je diskrétní a krásný.

Smart funkce

InTouch
Ovládejte váš odsavač par z vaší varné desky pomocí bezdrátové komunikace.

Variabilní osvětlení
Přizpůsobte osvětlení odsavače: můžete měnit mezi studenými a teplými odstíny a podle potřeby osvětlení ztlumit. Pomocí tlačítka na odsavači můžete světlo plynule rozsvítit a zhasnout.

Čistý vzduch v kuchyni

Naše technologie **Novy Pure 3.0** zajišťuje příjemné vnitřní klima. Můžete se spolehnout na efektivní recirkulaci, která zachytí i ty nejsilnější pachy z vaší kuchyně, aniž byste museli odsávat teplý vzduch ven z budovy.

Jednoduchá údržba

Při běžných podmínkách vaření musí být recirkulační filtr vyměněn po 3–5 letech nebo 900 provozních hodinách (v závislosti na modelu). Díky tomu jsou náklady na výměnu filtrů minimální ve srovnání s jinými systémy.

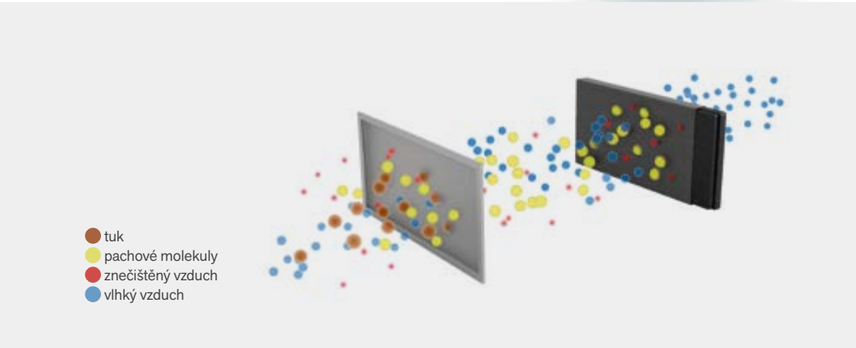

1 → 2 → 3

Výpary z vaření jsou okamžitě odsávány díky **vysoce výkonnému a tichému motoru**.

Účinné **vícevrstvé tukové filtry** zachycují všechny tukové částice, které se uvolňují během vaření.

Uhlíkové částice v **monoblok filtru** mají přírodní povlak, který vyrábí výhradně společnost Novy. To neutralizuje i nejsilnější pachy, dokonce i z ryb – s účinností od 95 % do 100 %.

4 → 5

Uzavřený systém proudění vzduchu s protihlukovou ochranou vede horké výpary z vaření a zabraňuje hromadění vlhkosti ve stropu nebo skříni.

Vyčištěný teplý vzduch proudí zpět do kuchyně, což zaručuje **dokonalou recirkulaci** vzduchu a rekuperaci tepla.

Video
Proč vybrat technologii recirkulace od Novy?

Odsavače s varnou deskou

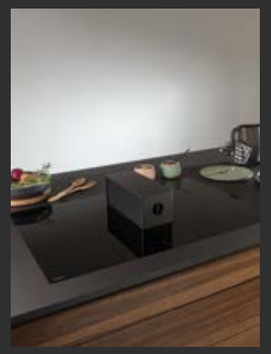

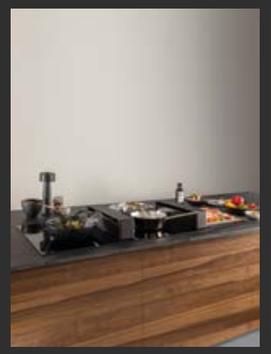

	Novy Panorama 90	Novy Panorama 120	Novy One	Novy Up	Novy Easy
Úroveň vaření					
Použití	🧤🧤🧤	🧤🧤🧤	🧤🧤	🧤 / 🧤🧤	🧤 / 🧤🧤
Šířka (včetně desky) (cm)					
Rozměr	88	118	78	49 (včetně 1 desky Domino) 87 (včetně 2 desek Domino) 136 (včetně 3 desek Domino) 174 (včetně 4 desek Domino)	80
Počet varných zón					
2				▪	
3	▪			▪	
4	▪	▪	▪	▪	▪
5		▪		▪	
6				▪	
8				▪	
Nastavitelná výška sací věže					
Výška (cm)	10 / 20 / 30	10 / 20 / 30	7 / 11	0 / 10	0
	str. 32	**str. 38**	**str. 44**	**str. 52**	**str. 62**

🧤 Normální používání, základní funkce vaření, pánve / nízké hrnce / vysoké hrnce s poklicí

🧤🧤 Normální používání, rozšířené funkce vaření, pánve / nízké hrnce a vysoké hrnce s poklicí

🧤🧤🧤 Intenzivní používání, rozšířené funkce vaření, pánve / nízké hrnce / vysoké hrnce

STOLNÍ ODSAVAČE NOVY

Volba svobody pohybu

Prostor v kuchyni je luxus. Představte se, že můžete optimálně využít každý povrch, aniž byste byli rušeni nežádoucími vizuálními prvky. Naše systémy odsávání v pracovní desce se vysunou, aby zachytily výpary hned u zdroje, a po použití se zasunou zpět do povrchu. Pro ty, kteří oceňují jemnost i efektivitu.

- **Odsávání u zdroje výparů s nastavitelnými výškami**
- **Recirkulace nebo odtah**
- **Vizuálně integrované**

Speciální sací věž

Nejúčinnější způsob, jak zachytit páry a zápachy, je odsát je přímo u jejich vzniku. Naše pokročilé řešení je sací věž s nastavitelnou výškou, takže páry jsou odsávány u zdroje – přímo vedle hrnců a v odpovídající výšce.

Recirkulace nebo odtah ven

Existují dvě možnosti odsávání výparů a pachů: tradiční odtah vedený ven nebo recirkulace vyčištěného vzduchu.

Druhá možnost je ideální pro nízkoenergetické domy nebo v kuchyních, kde není možnost odsávat vzduch ven. Vestavný recirkulační box je vybaven monoblok filtrem. Ten zpomaluje proudění vzduchu, což zajišťuje dostatečnou dobu pro absorbování nepříjemných pachů.

reddot design award
winner 2018

NOVY
PREMIUM INNOVATION PRODUCT

Novy Panorama 90

- Přímé odsávání u zdroje díky nastavitelné výšce: 10, 20 a 30 cm
- Přednastavení odsávání
- Poloprůhledná sací věž zmizí neviditelně v desce
- 3 nebo 4 varné zóny + funkce bridge
- Unikátní minimalistický design
- Snadná údržba
- Možnost vestavby na povrch nebo do roviny

Premium
Výrobek je v nabídce u vybraných partnerů

Novy Connect
Ovládání a nastavení pomocí smartphonu nebo tabletu

3 nastavitelné polohy
10, 20 a 30 cm, v závislosti na velikosti nádobí

Recirkulace
Recirkulace je volitelná

5 LET ZÁRUKA

1821

STOLNÍ ODSAVAČE

	Rozměry (Š × H) (cm)	Počet varných zón	Varné zóny (mm)	Výkon varných zón (W)	Max. výkon (W)	Typ
Odsavač s deskou Pro	88×52	4	4× 200×240	4× 3700	7680	1821
Odsavač s deskou Power	88×52	3	Ø280, 2× 200×240	2× 3000, 1× 1850	6980	1831
Odsavač s deskou Power	88×52	4	Ø185, Ø210 2× 200×240	1× 1400, 2× 3000, 1× 1850	7680	1841

	Motor	Barva	Šířka (cm)	EEI	Max. výkon (m^3/h)	Hlučnost při normálním použití v dB(A) (re 1 pW) Minimum	Maximum
Odsavač par	Integrovaný	Černá	81	B	691	37	57

Úroveň hlučnosti naměřena podle normy IEC 60704-2-13, sací výkon podle normy IEC 61591.

Video
Panorama

Technické údaje

	Novy Panorama 90 1821	Novy Panorama 90 1831	Novy Panorama 90 1841
Ovládání			
Typ ovládání	Posuvné dotykové ovládání	Dotykové ovládání	Dotykové ovládání
Barva displeje	Bílá	Červená	Červená
Způsob vestavby / úprava			
Úprava	Zakulacený okraj	Zakulacený okraj	Zakulacený okraj
Na povrch / do roviny	▪ / ▪	▪ / ▪	▪ / ▪
Černé neprůhledné sklo	▪	▪	▪
Funkce indukční desky			
Počet výkonových stupňů	9 + Power + Super Power	9 + Power	9 + Power
Automatická detekce hrnce	▪		
Flexi zóny	▪ (2×)	▪ (1×)	▪ (1×)
Automatická funkce Bridge	▪		
Manuální funkce Bridge	▪	▪	▪
Stop & Go	▪		
Bezpečnostní uzamčení desky	▪	▪	▪
Časovač na každé zóně	▪	▪	▪
Minutka	▪	▪	▪
Automatické vaření	▪		
Funkce udržování tepla	42, 70 a 94 °C		
Funkce grilu	▪		
Varné zóny			
Varná zóna 1	Levá	Levá	Levá
Rozměry (mm) / Výkon (Boost) (W)	200×240 / 2100 (3700)	Ø 280 / 2300 (3000)	Ø 185 / 1100 (1400)
Varná zóna 2	Levá prostřední	Prostřední	Levá prostřední
Rozměry (mm) / Výkon (Boost) (W)	200×240 / 2100 (3700)	200×240 / 2100 (3000)	Ø 210 / 2300 (3000)
Varná zóna 3	Pravá prostřední	Pravá	Pravá prostřední
Rozměry (mm) / Výkon (Boost) (W)	200×240 / 2100 (3700)	200×240 / 1600 (1850)	200×240 / 2100 (3000)
Varná zóna 4	Pravá		Pravá
Rozměry (mm) / Výkon (Boost) (W)	200×240 / 2100 (3700)		200×240 / 1600 (1850)
Funkce odsavače			
Přednastavení odsávání	▪	▪	▪
Manuální funkce odsávání	▪	▪	▪
Počet rychlostí odsávání	5 + 3 intenzivní	5 + 3 intenzivní	5 + 3 intenzivní
Doběhová funkce (min.)	10–30 (výchozí nastavení)	10–30 (výchozí nastavení)	10–30 (výchozí nastavení)
Indikace čištění tukového filtru	▪	▪	▪
Indikace čištění recirkulačního filtru	▪	▪	▪
Bezpečnostní uzamčení odsavače	▪	▪	▪
Výška sací věže	10, 20, 30	10, 20, 30	10, 20, 30
Plynule nastavitelná výška věže	▪	▪	▪
Sběrná nádobka na vodu	2 nahoře, 2 dole	2 nahoře, 2 dole	2 nahoře, 2 dole
Rozměry (mm)			
Rozměry desky (Š×H×V)	880×520×65	880×520×65	880×520×65
Rozměry odsavače (Š×H×V)	818×165×760–840	818×165×760–840	818×165×760–840
Rozměry výstupního potrubí	89×222	89×222	89×222
Směr výfuku	Uprostřed dole (dozadu/dopředu)	Uprostřed dole (dozadu/dopředu)	Uprostřed dole (dozadu/dopředu)
Výřez pro varnou desku	Viz str. 252–253	Viz str. 252–253	Viz str. 252–253
Technické údaje			
Integrovaný motor	▪	▪	▪
Hmotnost přístroje (kg)	50.1	50.1	50.1
Elektrické připojení (W)	7680	6980	7680
Napětí odsavače	230 V	230 V	230 V
Napětí varné desky	230 V / 400 V - 1N / 2N / 3N	230 V / 400 V - 1N / 2N / 3N	230 V / 400 V - 1N / 2N / 3N

Výkony a hlučnosti

Typ		Maximální výkon motoru (m^3/h)	Výkon (m^3/h) / tlak (Pa)			Úroveň hlučnosti dB(A) akustický tlak (re20µPa) / aktustický výkon (re 1pW)		
			Minimální	Průběžný	Intenzivní stupeň	Minimální	Průběžný	Intenzivní stupeň
1821	Integrovaný motor	1160	193 / 40	475 / 204	691 / 443	27 / 37	46 / 57	56 / 65
1831	Integrovaný motor	1160	193 / 40	475 / 204	691 / 443	27 / 37	46 / 57	56 / 65
1841	Integrovaný motor	1160	193 / 40	475 / 204	691 / 443	27 / 37	46 / 57	56 / 65

Úroveň hlučnosti naměřena podle normy IEC 60704-2-13, sací výkon podle normy IEC 61591.

STOLNÍ ODSAVAČE

Technický nákres

Novy Panorama

1821 / 1831 / 1841

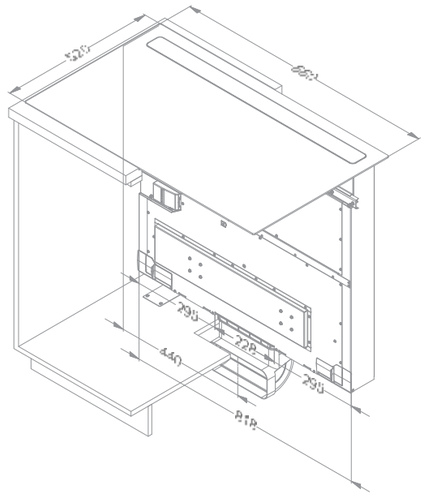

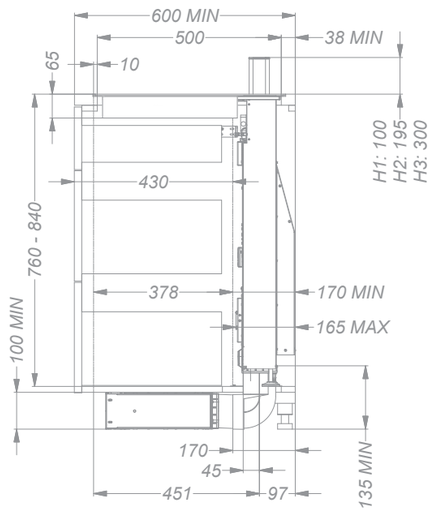

Poznámka:
Vestavná spodní skříňka od šířky 90 cm bez sloupku a s odnímatelnou zadní stěnou.
Pokud je výška skříňky nižší než 76 cm, je potřeba objednat instalační sadu 1821.400.

Video
Instalační video

Příslušenství

	Typ	1821	1831	1841
Tukový filtr levý	1821.020	▪	▪	▪
Tukový filtr pravý	1821.134	▪	▪	▪
Postranní profil k varné desce	1700.092	▪	▪	▪
Grilovací pánev	1700.093	▪		
Pánev teppanyaki	1700.095	▪		
Instalační sada pro skříňku < 76 cm	1821.400	▪	▪	▪
Vstupní / výstupní modul	990.036	▪	▪	▪

1821.020

1821.134

1700.092

1700.093

1700.095

1821.400

990.036

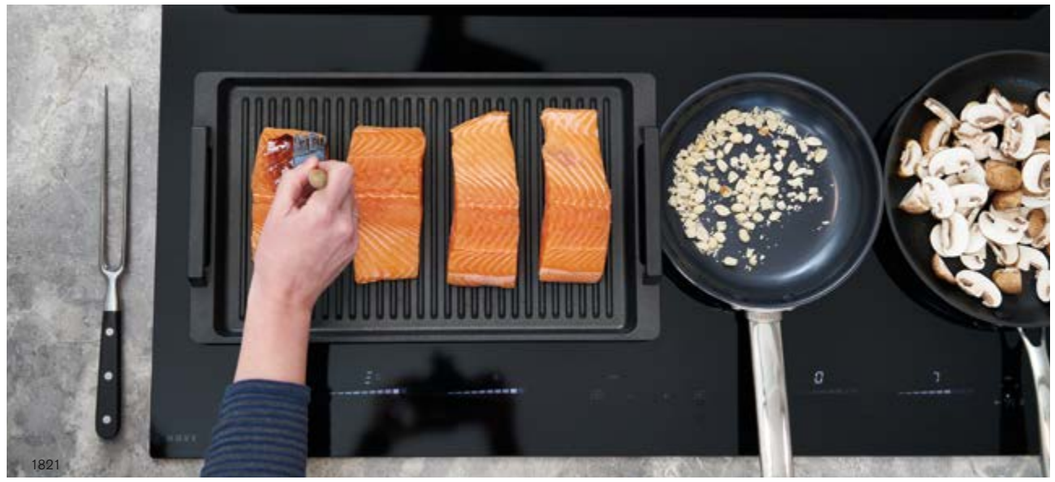

Příslušenství

	Typ	1821	1831	1841
Recirkulace				
Vestavný box s monoblok filtrem (98×818×290 mm)				
Bílý (≈RAL 9003)	7921.400	▪	▪	▪
Černý (≈RAL 9005)	7922.400	▪	▪	▪
Šedý (≈RAL 7030)	7923.400	▪	▪	▪
Náhradní monoblok filtr (objednat 2 ks)	7910.055	▪	▪	▪

7921.400

7922.400

7923.400

7921.400, 7922.400, 7923.400

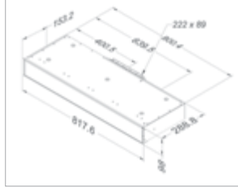

7910.055

Video
Video recirkulace

Možno použít zásuvky 40 cm

Odtah ven

Recirkulace

NOVY
PREMIUM INNOVATION PRODUCT

Novy Panorama 120

- Přímé odsávání u zdroje díky nastavitelné výšce: 10, 20 a 30 cm
- Přednastavení odsávání
- Poloprůhledná sací věž zmizí neviditelně v desce
- 4 nebo 5 varných zón + funkce bridge
- Unikátní minimalistický design
- Snadná údržba
- Možnost vestavby na povrch nebo do roviny

Premium
Výrobek je v nabídce u vybraných partnerů.

Novy Connect
Ovládání a nastavení pomocí smartphonu nebo tabletu.

3 nastavitelné polohy
10, 20 a 30 cm, v závislosti na velikosti nádobí.

Recirkulace
Recirkulace je volitelná.

	Rozměry (Š × H) (cm)	Počet varných zón	Varné zóny (mm)	Výkon varných zón (W)	Max.výkon (W)	Typ
Odsavač s deskou Pro	118×52	4	Ø280, Ø230, 2× 200×240	4× 3000	7400	42110
Odsavač s deskou Pro	118×52	5	Ø280, 4× 200×240	5× 3000	10400	42120

	Motor	Barva	Šířka (cm)	EEI	Max. výkon (m^3/h)	Hlučnost při normálním použití v dB(A) (re 1 pW) Minimum	Maximum
Odsavač par	Integrovaný	Černá	110	B	1051	41	60

Úroveň hlučnosti naměřena podle normy IEC 60704-2-13, sací výkon podle normy IEC 61591.

Video
Video ukázka Panorama 120

Technické údaje

	Novy Panorama 120 42110	Novy Panorama 120 42120
Ovládání		
Typ ovládání	Posuvné dotykové ovládání	Posuvné dotykové ovládání
Barva displeje	Bílá	Bílá
Způsob vestavby / úprava		
Úprava	Zakulacený okraj	Zakulacený okraj
Na povrch / do roviny	▪ / ▪	▪ / ▪
Černé neprůhledné sklo	▪	▪
Funkce indukční desky		
Počet výkonových stupňů	9 + Power + Super Power	9 + Power + Super Power
Automatická detekce hrnce	▪	▪
Flexi zóny	▪ (1 ×)	▪ (2×)
Automatická funkce Bridge	▪	▪
Manuální funkce Bridge	▪	▪
Stop & Go	▪	▪
Bezpečnostní uzamčení desky	▪	▪
Časovač na každé zóně	▪	▪
Nezávislá minutka	▪	▪
Automatické vaření	▪	▪
Funkce udržování tepla	42, 70 a 94 °C	42, 70 a 94 °C
Minutka	▪	▪
Funkce Chef	▪	▪
Funkce grilu	▪	▪
Varné zóny		
Varná zóna 1	Levá	Levá
Rozměry (mm) / Výkon (Boost) (W)	Ø 280 / 2100 (3000)	200×240/ 2100 (3000)
Varná zóna 2	Levá prostřední	Levá prostřední
Rozměry (mm) / Výkon (Boost) (W)	Ø 230 / 2100 (3000)	200×240/ 2100 (3000)
Varná zóna 3	Pravá prostřední	Prostřední
Rozměry (mm) / Výkon (Boost) (W)	200×240 / 2100 (3000)	Ø 280 / 2100 (3000)
Varná zóna 4	Pravá	Pravá prostřední
Rozměry (mm) / Výkon (Boost) (W)	200×240 / 2100 (3000)	200×240/ 2100 (3000)
Varná zóna 5		Pravá
Rozměry (mm) / Výkon (Boost) (W)		200×240/ 2100 (3000)
Funkce odsavače		
Přednastavení odsávání	▪	▪
Manuální funkce odsávání	▪	▪
Počet rychlostí odsávání	5 + 3 intenzivní	5 + 3 intenzivní
Doběhová funkce (min.)	10–30 (výchozí nastavení)	10–30 (výchozí nastavení)
Indikace čištění tukového filtru	▪	▪
Indikace čištění recirkulačního filtru	▪	▪
Bezpečnostní uzamčení odsavače	▪	▪
Výška sací věže (cm)	10, 20, 30	10, 20, 30
Plynule nastavitelná výška věže	▪	▪
Sběrná nádobka na vodu	2 nahoře, 2 dole	2 nahoře, 2 dole
Rozměry (mm)		
Rozměry desky (Š×H×V)	1180×520×65	1180×520×65
Rozměry odsavače (Š×H×V)	1100×162×760–840	1100×162×760–840
Rozměry výstupního potrubí	89×222	89×222
Směr výfuku	2×Uprostřed dole (dozadu/dopředu)	2×Uprostřed dole (dozadu/dopředu)
Výřez pro varnou desku	Viz str. 252–255	Viz str. 252–255
Technické údaje		
Integrovaný motor	▪	▪
Hmotnost přístroje (kg)	56.0	56.4
Elektrické připojení (W)	450	450
Elektrické připojení indukční desky (W)	7400	10400
Napětí odsavače	230 V	230 V
Napětí varné desky	230 V / 400 V - 1N / 2N	230 V / 400 V - 1N / 2N / 3N

Výkony a hlučnosti

Typ		Maximální výkon motoru (m^3/h)	Výkon (m^3/h) / tlak (Pa)			Úroveň hlučnosti dB(A) akustický tlak (re20µPa) / aktustický výkon (re 1pW)		
			Minimální	Průběžný	Intenzivní stupeň	Minimální	Průběžný	Intenzivní stupeň
42110	Integrovaný motor	1530	243 / 32	649 / 199	1051 / 525	28 / 41	48 / 60	58 / 71
42120	Integrovaný motor	1530	243 / 32	649 / 199	1051 / 525	28 / 41	48 / 60	58 / 71

Úroveň hlučnosti naměřena podle normy IEC 60704-2-13, sací výkon podle normy IEC 61591.

STOLNÍ ODSAVAČE

Technický nákres

Novy Panorama 120

42110 / 42120

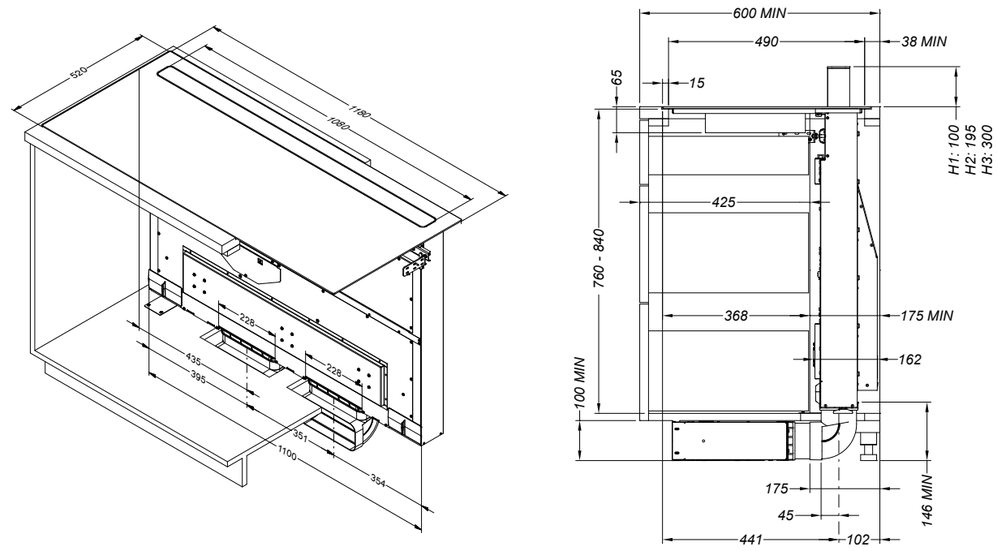

Poznámka:
Vestavná spodní skříňka od šířky 90 cm bez sloupku a s odnímatelnou zadní stěnou.
Pokud je výška skříňky nižší než 76 cm, je potřeba objednat instalační sadu 1821.400.

Příslušenství

	Typ	42110	42120
Tukový filtr levý	42120.020	▪	▪
Tukový filtr pravý	42120.134	▪	▪
Postranní profil k varné desce	1700.092	▪	▪
Grilovací pánev	1700.093	▪	▪
Pánev teppanyaki	1700.095	▪	▪
Instalační sada pro skříňku < 76 cm	1821.400	▪	▪
Vstupní / výstupní modul	990.036	▪	▪

42120.020

42120.134

1700.092

1700.093

1700.095

1821.400

990.036

Příslušenství

	Typ	42110	42120
Recirkulace			
Vestavný box s monoblok filtrem (98×818×290 mm)			
Bílý (≈RAL 9003)	7941.400	▪	▪
Černý (≈RAL 9005)	7942.400	▪	▪
Šedý (≈RAL 7030)	7943.400	▪	▪
Náhradní monoblok filtr (sada)	98.001	▪	▪

7941.400

7942.400

7943.400

7941.400, 7942.400, 7943.400

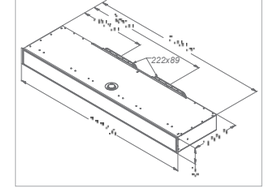

98.001

Možno použít zásuvky 40 cm

Novy One

- Přímé odsávání výparů pomocí sací věže uprostřed varné desky
- Optimální proudění vzduchu díky filtrům v sací věži
- Výklopná klapka pro směrování odsávání nalevo nebo napravo
- Sací věž téměř neviditelně zmizí ve varné desce
- 4 varné zóny s mnoha užitečnými funkcemi
- Možnost montáže na povrch nebo do roviny

1801

Premium
Výrobek je v nabídce u vybraných partnerů.

Flexi zóny
Automatická nebo manuální funkce Bridge.

Recirkulace
Recirkulace je volitelná.

1811

	Rozměry (Š × H) (cm)	Počet varných zón	Varné zóny (mm)	Výkon varných zón (W)	Max.výkon (W)	Typ
Odsavač s deskou Power	78×52	4	4× 240×200	2×3000 + 2×1850	7560	1801
Odsavač s deskou Pro	78×52	4	4× 240×200	4× 3700	7560	1811

	Motor	Barva	Šířka (cm)	EEI	Max. výkon (m^3/h)	Hlučnost při normálním použití v dB(A) (re 1 pW) Minimum	Maximum
Odsavač par	Integrovaný	Černá	11	B	563	51	70

Úroveň hlučnosti naměřena podle normy IEC 60704-2-13, sací výkon podle normy IEC 61591.

Video
One

Technické údaje

	One Power 1801	One Pro 1811
Ovládání		
Typ ovládání	Dotykové ovládání	Posuvné dotykové ovládání
Barva displeje	Červená	Bílá
Způsob vestavby / úprava		
Úprava	Zakulacený okraj	Zakulacený okraj
Na povrch / do roviny	▪ / ▪	▪ / ▪
Černé neprůhledné sklo	▪	▪
Funkce indukční desky		
Počet výkonových stupňů	9 + Power	9 + Power + Super Power
Automatická detekce hrnce		▪
Flexi zóny	▪ (2×)	▪ (2×)
Automatická funkce Bridge		▪
Manuální funkce Bridge	▪	▪
Stop & Go		▪
Bezpečnostní uzamčení desky	▪	▪
Časovač na každé zóně	▪	▪
Nezávislá minutka	▪	▪
Automatické vaření		▪
Funkce udržování tepla		42, 70 a 94 °C
Funkce grilu		▪
Varné zóny		
Varná zóna 1	Přední levá	Přední levá
Rozměry (mm) / Výkon (Boost) (W)	240×200 / 1600 (1850)	240×200 / 2100 (3700)
Varná zóna 2	Zadní levá	Zadní levá
Rozměry (mm) / Výkon (Boost) (W)	240×200 / 2100 (3000)	240×200 / 2100 (3700)
Varná zóna 3	Přední pravá	Přední pravá
Rozměry (mm) / Výkon (Boost) (W)	240×200 / 2100 (3000)	240×200 / 2100(3700)
Varná zóna 4	Zadní pravá	Zadní pravá
Rozměry (mm) / Výkon (Boost) (W)	240×200 / 1600 (1850)	240×200 / 2100 (3700)
Funkce odsavače		
Počet rychlostí odsávání	Plynulé nastavení	Plynulé nastavení
Doběhová funkce (min.)	10–30 (výchozí nastavení)	10–30 (výchozí nastavení)
Indikace čištění tukového filtru	▪	▪
Indikace čištění recirkulačního filtru	▪	▪
Klapka pro nastavení směru odsávání	▪	▪
Výška sací věže (cm)	7, 11	7, 11
Sběrná nádobka na vodu	3 nádobky	3 nádobky
Rozměry (mm)		
Rozměry přístroje (Š×H×V)	780×520×192	780×520×180
Rozměry výstupního potrubí	89×222	89×222
Směr výfuku	Vzadu vlevo, dolů	Vzadu vlevo, dolů
Výřez pro varnou desku	Viz str. 252–253	Viz str. 252–253
Technické údaje		
Integrovaný motor	▪	▪
Hmotnost přístroje (kg)	21	21
Elektrické připojení (W)	7560	7560
Napětí při vícefázovém připojení	230 V / 400 V - 2N / 3N	230 V / 400 V - 2N / 3N
Napětí při jednofázovém připojení	230 V	230 V

Výkony a hlučnosti

Typ		Maximální výkon motoru (m^3/h)	Výkon (m^3/h) / tlak (Pa)		Úroveň hlučnosti dB(A) akustický tlak (re20µPa) / aktustický výkon (re 1pW)	
			Minimální	Průběžný	Minimální	Průběžný
1801	Integrovaný motor	1063	224 / 111	563 / 617	40 / 51	60 / 70
1811	Integrovaný motor	1063	224 / 111	563 / 617	40 / 51	60 / 70

Úroveň hlučnosti naměřena podle normy IEC 60704-2-13, sací výkon podle normy IEC 61591.

STOLNÍ ODSAVAČE

Technický nákres

One Power	One Pro
1801	1811

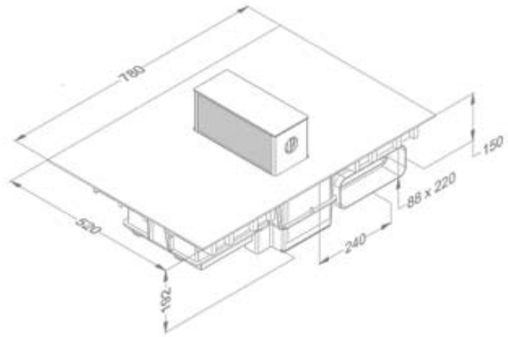

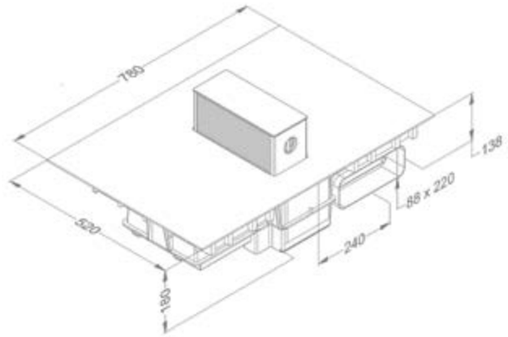

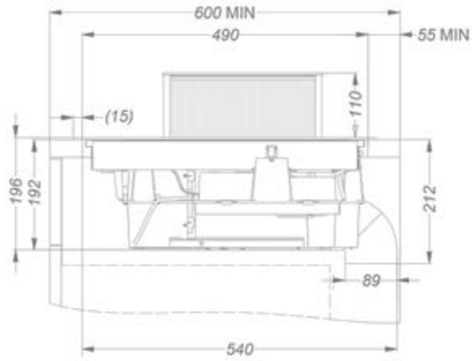

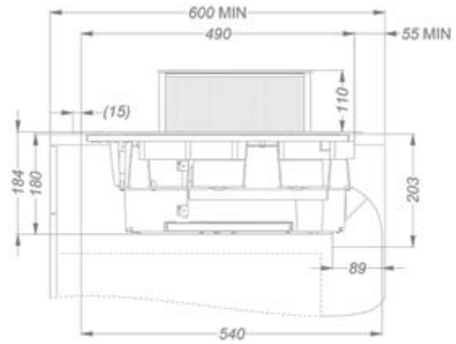

Příslušenství

	Typ	1801	1811
Tukový filtr (objednat 2 ks)	99.001	▪	▪
Postranní profil k varné desce	1700.092	▪	▪
Vstupní / výstupní modul	990.034	▪	▪
Grilovací pánev	1700.093		▪
Pánev teppanyaki	1700.095		▪

99.001

1700.092

990.034

1700.093

1700.095

Příslušenství

	Typ	1801	1811
Recirkulace			
Vestavný box s monoblok filtrem (98×818×290 mm)			
Bílý (≈RAL 9003)	7921.400	▪	▪
Černý (≈RAL 9005)	7922.400	▪	▪
Šedý (≈RAL 7030)	7923.400	▪	▪
Náhradní monoblok filtr (objednat 2 ks)	7910.055	▪	▪
Instalační sada s monoblok filtrem, vč. 906.401 + 2x 906.402 + 906.404			
Bílý (≈RAL 9003)	1811.821	▪	▪
Černý (≈RAL 9005)	1811.822	▪	▪
Šedý (≈RAL 7030)	1811.823	▪	▪
Náhradní monoblok filtr (objednat 2 ks)	7910.055	▪	▪

7921.400

7922.400

7923.400

7921.400, 7922.400, 7923.400

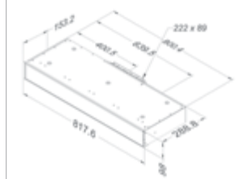

7910.055

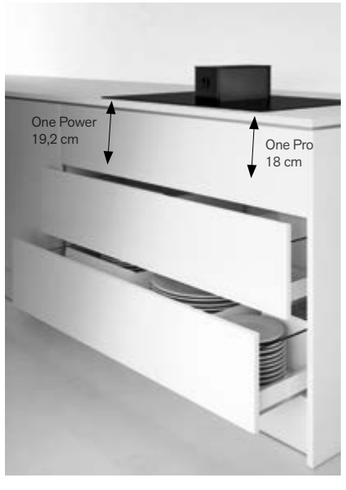

Novy Up

- Přímé odsávání výparů díky výsuvné sací věži a nastavitelné klapce
- Manuální ovládání sací věže
- Nastavitelná klapka s možností nastavení výšky sání
- Odsavač pro kombinaci s varnými deskami Domino
- Výběr z různých nastavení vaření
- Možnost vestavby na povrch nebo do roviny

Recirkulace
Recirkulace je volitelná.

	Rozměry (Š × H) (cm)	Počet varných zón	Varné zóny (mm)	Výkon varných zón (W)	Max.výkon (W)	Typ
Odsavač s deskou Power	49×52	2	2× 240×200	3000 + 1850	3700	40 000
Odsavač s deskou Comfort	87×52	4	2× ø175, 2× ø210	2× 3000 + 2x 1400	7400	40 002
Odsavač s deskou Power	87×52	4	4× 240×200	2× 3000 + 2x 1850	7400	40 004
Odsavač s deskou Power + Teppan	87×52	4	2× 240×200	3000 + 1850 + 2800	6500	40 006
Odsavač s deskou Power + Wok	87×52	3	2× 240×200	3000 + 1850 + 3200	6900	40 008

	Motor	Barva	Šířka (cm)	EEI	Max.výkon (m^3/h)	Hlučnost při normálním použití v dB(A) (re 1 pW) Minimum	Maximum
Odsavač par	Integrovaný	Černá	11	B	537	57	61

Úroveň hlučnosti naměřena podle normy IEC 60704-2-13, sací výkon podle normy IEC 61591.

Video
Up

STOLNÍ ODSAVAČE

Technické údaje

	Novy Up 40 000	**Novy Up 40 002**	**Novy Up 40 004**	**Novy Up 40 006**	**Novy Up 40 008**
Ovládání					
Typ ovládání	Dotykové ovládání	Dotykové ovládání	Dotykové ovládání	Dotykové ovládání + slider	Dotykové ovládání + slider
Barva displeje	Červená	Červená	Červená	Červená	Červená
Způsob vestavby / úprava					
Úprava	Zakulacený okraj	Zakulacený okraj	Zakulacený okraj	Zakulacený okraj	Zakulacený okraj
Na povrch / do roviny	▪ / ▪	▪ / ▪	▪ / ▪	▪ / ▪	▪ / ▪
Černé neprůhledné sklo	▪	▪	▪	▪	▪
Funkce indukční desky					
Počet výkonových stupňů	9 + Power	9 + Power	9 + Power	9 + Power	9 + Power
Flexi zóny	▪ (1×)		▪ (2×)	▪ (1×)	▪ (1×)
Manuální funkce Bridge	▪		▪	▪	▪
Stop & Go				▪ (teppan)	▪ (wok)
Bezpečnostní uzamčení desky	▪	▪	▪	▪ (teppan)	▪ (wok)
Časovač na každé zóně	▪	▪	▪	▪	▪
Nezávislá minutka	▪	▪	▪	▪	▪
Funkce udržování tepla				▪ (teppan)	▪ (wok)
Varné zóny					
Počet varných zón	2	4	4	4	3
Varná zóna 1	Přední levá	Přední levá	Přední levá	Přední levá	Přední levá
Rozměry (mm) / Výkon (Boost) (W)	240×200 / 1600 (1850)	175 / 1100 (1400)	240×200 / 1600 (1850)	240×200 / 1600 (1850)	240×200 / 1600 (1850)
Varná zóna 2	Zadní levá	Zadní levá	Zadní levá	Zadní levá	Zadní levá
Rozměry (mm) / Výkon (Boost) (W)	240×200 / 2100 (3000)	210 / 2300 (3000)	240×200 / 2100 (3000)	240×200 / 2100 (3000)	240×200 / 2100 (3000)
Varná zóna 3		Přední pravá	Přední pravá	Přední pravá	Přední pravá
Rozměry (mm) / Výkon (Boost) (W)		175 / 1100 (1400)	240×200 / 1600 (1850)	1400	360 / 2000 (3200)
Varná zóna 4		Zadní pravá	Zadní pravá	Zadní pravá	
Rozměry (mm) / Výkon (Boost) (W)		210 / 2300 (3000)	240×200 / 2100 (3000)	1400	
Funkce odsavače					
Počet rychlostí odsávání	3 + power	3 + power	3 + power	3 + power	3 + power
Run-on timer (min)	10–30 (výchozí nastavení)	10–30 (výchozí nastavení)	10–30 (výchozí nastavení)	10–30 (výchozí nastavení)	10–30 (výchozí nastavení)
Indikace čištění tukového filtru	▪	▪	▪	▪	▪
Indikace čištění recirkulačního filtru	▪	▪	▪	▪	▪
Klapka pro nastavení směru odsávání	▪	▪	▪	▪	▪
Výška sací věže (cm)	0, 10	0, 10	0, 10	0, 10	0, 10
Sběrná nádobka na vodu	Pevná	Pevná	Pevná	Pevná	Pevná
Ovládání sací věže	Manuální	Manuální	Manuální	Manuální	Manuální
Rozměry (mm)					
Rozměry přístroje (Š×H×V)	491×520×228	872×520×228	872×520×228	872×520×228	872×520×228
Rozměry výstupního potrubí	89×222	89×222	89×222	89×222	89×222
Směr výfuku	Vzadu vlevo, dolů	Vzadu vlevo, dolů	Vzadu vlevo, dolů	Vzadu vlevo, dolů	Vzadu vlevo, dolů
Výřez pro varnou desku	Viz str. 252–255	Viz str. 252–255	Viz str. 252–253	Viz str. 252–253	Viz str. 252–253
Technické údaje					
Integrovaný motor	▪	▪	▪	▪	▪
Hmotnost přístroje (kg)	20,4	27,4	27,4	30,4	31,6
Elektrické připojení odsavače (W)	155	155	155	155	155
Elektrické připojení indukční desky (W)	3700	7400	7400	6500	6900
Napětí odsavače	230 V	230 V	230 V	230 V	230 V
Napětí varné desky	230 V - 1N	230 V - 1N / 2N	230 V - 1N / 2N	230 V - 1N / 2N	230 V - 1N / 2N

Výkony a hlučnosti

Typ		Maximální výkon motoru (m^3/h)	Výkon (m^3/h) / tlak (Pa)			Úroveň hlučnosti dB(A) akustický tlak (re20µPa) / aktustický výkon (re 1pW)		
			Minimální	Průběžný	Intenzivní stupeň	Minimální	Průběžný	Intenzivní stupeň
40 000	Integrovaný motor	750	375 / 188	502 / 325	537 / 501	43 / 55	51 / 62	52 / 64
40 002	Integrovaný motor	750	375 / 188	502 / 325	537 / 501	43 / 55	51 / 62	52 / 64
40 004	Integrovaný motor	750	375 / 188	502 / 325	537 / 501	43 / 55	51 / 62	52 / 64
40 006	Integrovaný motor	750	375 / 188	502 / 325	537 / 501	43 / 55	51 / 62	52 / 64
40 008	Integrovaný motor	750	375 / 188	502 / 325	537 / 501	43 / 55	51 / 62	52 / 64

Úroveň hlučnosti naměřena podle normy IEC 60704-2-13, sací výkon podle normy IEC 61591.

Technický nákres

Novy Up

40 000

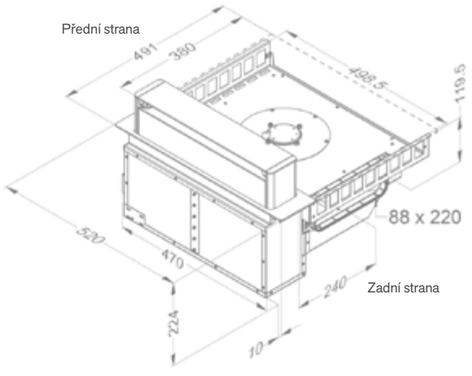

40 002 / 40 004 / 40 006 / 40 008

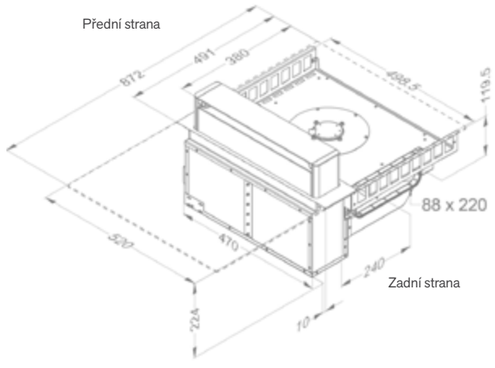

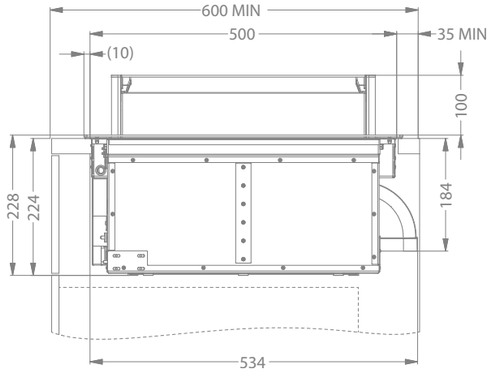

Video
Instalační video

Možnosti instalace

	Typ	Varné zóny	Celková šířka (mm
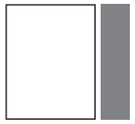	40 000	2	491
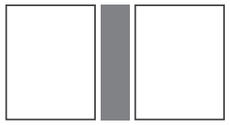 (*)	40 002 až 40 008	4	872
(*)	40 000 + 40 002 až 40 008	6	1364
(*)	40 002 až 40 008 + 40 002 až 40 008	8	1745

* Wok nebo Teppan Yaki musí být umístěn na pravé straně.

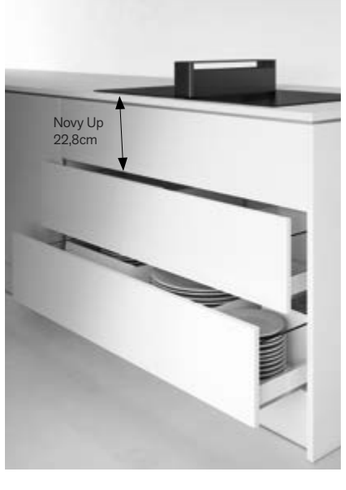

Odtah

Recirkulace

Příslušenství

	Typ	40 000-8
Tukový filtr	99.002	▪
Set kabelů pro okenní spínač	990.037	▪
Recirkulace		
Vestavný box s monoblok filtrem (98×818×290 mm)		
Bílý (≈RAL 9003)	7921.400	▪
Černý (≈RAL 9005)	7922.400	▪
Šedý (≈RAL 7030)	7923.400	▪
Náhradní monoblok filtr (objednat 2 ks)	7910.055	▪
Instalační sada s monoblok filtrem* (98×818×290 mm) (minimální hloubka skříňky 60 cm)		▪
Bílý (≈RAL 9003)	1811.821	▪
Černý (≈RAL 9005)	1811.822	▪
Šedý (≈RAL 7030)	1811.823	▪
Náhradní monoblok filtr (objednat 2 ks)	7910.055	▪

* Vestavný box s monoblok filtrem (98×818×290 mm) vč. typu 906.401, 906.402 (2×) a 906.404

99.002

990.037

7910.055

7921.400

7922.400

7923.400

7921.400, 7922.400, 7923.400

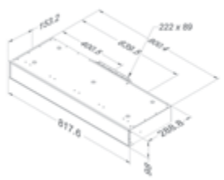

NOVY PREMIUM INNOVATION PRODUCT

Novy Easy

- Optimalizované proudění vzduchu
- Snadná údržba
- Extra velká varná plocha
- 4 varné zóny s užitečnými funkcemi
- Možnost montáže na povrch nebo do roviny
- Monoblok filtr s životností až 450 provozních hodin

Premium
Výrobek je v nabídce u vybraných partnerů.

Flexi zóny
Automatická nebo manuální funkce Bridge.

1851 1861

STOLNÍ ODSAVAČE

	Rozměry (Š × H) (cm)	Počet varných zón	Varné zóny (mm)	Výkon varných zón (W)	Max. výkon (W)	Typ
Odsavač s deskou Power	80×52	4	4× 240×210	4× 3000	7525	1851
Odsavač s deskou Pro - recirkulační model (vč. monoblok filtru)	80×52	4	4× 240×210	4× 3000	7527	1861

	Motor	Barva	Šířka (cm)	EEI	Max.výkon (m^3/h)	Hlučnost při normálním použití v dB(A) (re 1 pW) Minimum	Maximum
Odsavač par	Integrovaný	Černá	10	A	540,4	50	68

Úroveň hlučnosti naměřena podle normy IEC 60704-2-13, sací výkon podle normy IEC 61591.

Technické údaje

	Novy Easy 1851 (odtah)	Novy Easy 1861 (recirkulace)
Ovládání		
Typ ovládání	Posuvné dotykové ovládání	Posuvné dotykové ovládání
Barva displeje	Červená	Červená
Způsob vestavby / úprava		
Úprava	Zakulacený okraj	Zakulacený okraj
Na povrch / do roviny	▪ / ▪	▪ / ▪
Černé neprůhledné sklo	▪	▪
Funkce indukční desky		
Počet výkonových stupňů	9 + Power + Super Power	9 + Power + Super Power
Automatická detekce hrnce	▪	▪
Flexi zóny	▪ (2×)	▪ (2×)
Automatická funkce Bridge	▪	▪
Manuální funkce Bridge	▪	▪
Stop & Go	▪	▪
Bezpečnostní uzamčení desky	▪	▪
Časovač na každé zóně	▪	▪
Nezávislá minutka	▪	▪
Automatické vaření	▪	▪
Funkce udržování tepla	70 °C	70 °C
Časovač	▪	▪
Funkce Chef	▪	▪
Funkce grilu	▪	▪
Varné zóny		
Varná zóna 1	Přední levá	Přední levá
Rozměry (mm) / Výkon (Boost) (W)	240×210 / 2100 (3000)	240×210 / 2100 (3000)
Varná zóna 2	Zadní levá	Zadní levá
Rozměry (mm) / Výkon (Boost) (W)	240×210 / 2100 (3000)	240×210 / 2100 (3000)
Varná zóna 3	Přední pravá	Přední pravá
Rozměry (mm) / Výkon (Boost) (W)	240×210 / 2100 (3000)	240×210 / 2100 (3000)
Varná zóna 4	Zadní pravá	Zadní pravá
Rozměry (mm) / Výkon (Boost) (W)	240×210 / 2100 (3000)	240×210 / 2100 (3000)
Funkce odsavače		
Počet rychlostí odsávání	9 + Power	9 + Power
Automatická kontrola rychlosti	▪	▪
Doběhová funkce (min.)	30	30
Indikace čištění tukového filtru	▪	▪
Sběrná nádobka na vodu	2 nádobky	2 nádobky
Rozměry (mm)		
Rozměry přístroje (Š×H×V)	800×520×225	800×520×225
Rozměry výstupního potrubí	89×222	89×222
Směr výfuku	Vzadu vlevo, dolů	Vzadu vlevo, dolů
Výřez pro varnou desku	Viz str. 252–253	Viz str. 252–253
Technické údaje		
Integrovaný motor	▪	▪
Hmotnost přístroje (kg)	21	21
Elektrické připojení (W)	7527	7525
Napětí při vícefázovém připojení	230 V / 400 V - 2N / 3N	230 V / 400 V - 2N / 3N
Napětí při jednofázovém připojení	230 V	230 V

Výkony a hlučnosti

Typ		Maximální výkon motoru (m^3/h)	Výkon (m^3/h) / tlak (Pa) Minimální	Průběžný	Intenzivní stupeň	Úroveň hlučnosti dB(A) akustický tlak (re20µPa) / aktustický výkon (re 1pW) Minimální	Průběžný	Intenzivní stupeň
1851, 1861	Integrovaný motor	1135	240 / 128	531 / 700	540 / 768	39 / 50	57 / 68	58 / 69

Úroveň hlučnosti naměřena podle normy IEC 60704-2-13, sací výkon podle normy IEC 61591.

STOLNÍ ODSAVAČE

Technický nákres

Novy Easy 1851

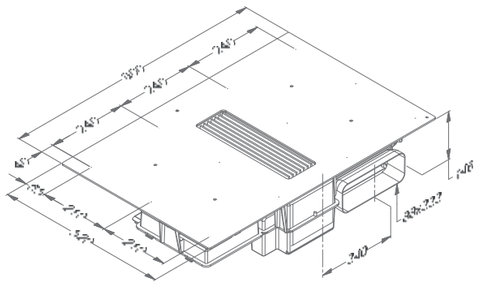

Novy Easy 1861

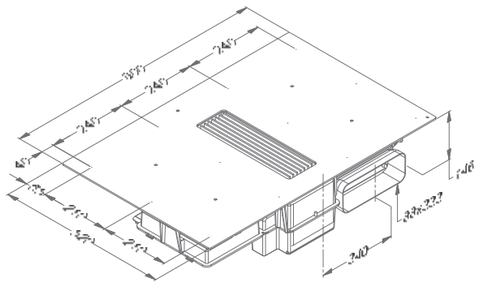

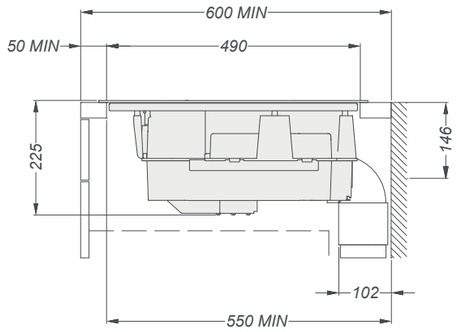

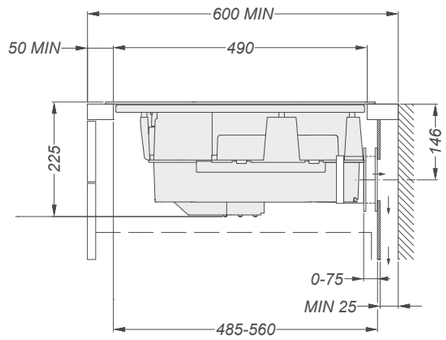

Další detaily naleznete na naší webové stránce nebo technickém listu.

Příslušenství

	Typ	1851	1861
Tukový filtr (objednat 2 ks)	99.003	▪	▪
Postranní profil k varné desce	1700.092	▪	▪
Grilovací pánev	1700.093	▪	▪
Pánev teppanyaki	1700.095	▪	▪

1700.092

1700.093

1700.095

Příslušenství

	Typ	1851	1861
Recirkulace			
Náhradní monoblok filtr	98.002		▪

STOLNÍ ODSAVAČE

98.002

Stropní odsavače

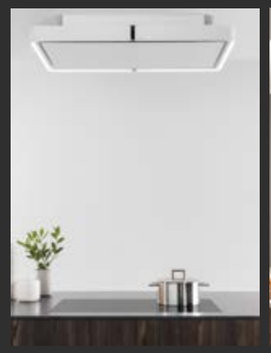

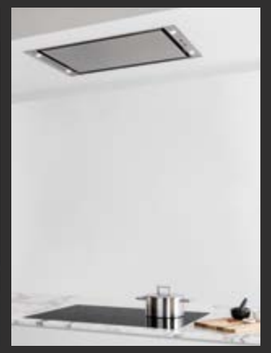

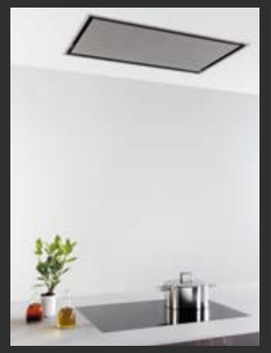

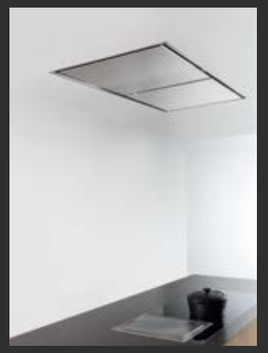

	Cloud	Pureline Pro Compact	Pureline Compact	Pureline Pro	Pureline (s osvětlením)	Pureline (bez osvětlení)	Maxi Pureline
Šířka							
90 cm		▪	▪	▪	▪	▪	
110 cm	▪						
120 cm		▪	▪	▪	▪	▪	
150 cm							▪
Barva							
Bílá	▪	▪	▪	▪	▪	▪	▪
Nerez		▪	▪	▪	▪	▪	▪
Černá	▪	▪	▪	▪			
Motor							
Integrovaný	▪	▪	▪	▪	▪	▪	
Vzdálený (interní)				▪	▪	▪	
Není součástí					▪	▪	▪
Provoz							
Odtah		▪	▪	▪	▪	▪	▪
Recirkulace	▪	Volitelná	Volitelná	Volitelná	Volitelná	Volitelná	Volitelná
	Str. 74	Str. 80	Str. 86	Str. 92	Str. 98	Str. 104	Str. 110

Plánování odsavače

Následující plán vám v 5 krocích pomůže zorientovat se ve výběru správného stropního odsavače Novy.

Krok 1
Šířka stropního odsavače

Pro dobrý výsledek odsávání musí být odsavač par alespoň po celé šíři varné desky. Naše stropní odsavače jsou k dispozici v šířkách 90, 110, 120 a 150 cm. Pro stropní odsavače doporučujeme následující kombinace:

Šířka varné desky	Šířka odsavače	Max.vzdálenost mezi deskou a odsavačem
≤ 80 cm[1]	min. 90 cm	160 cm
81 - 109 cm	min. 110 cm	160 cm
110 - 120 cm	min. 120 cm	160 cm
> 120 cm	min. 150 cm	160 cm

[1] Pro instalaci do plně zavěšených stropů doporučujeme u varných desek o šířce 80 a 90 cm stropní odsavač o šířce min. 120 cm.

Krok 2
LED osvětlení

S LED osvětlením

Stropní odsavače jsou vybaveny duálními LED žárovkami nebo LED páskem. Intenzitu světla teplotu barvy lze upravit podle vašich představ.

Bez LED osvětlení

Pro milovníky minimalistického designu. K těmto stropním odsavačům můžete připojit externí osvětlení (max. 300 W), které lze ovládat přes odsavač par, dálkovým ovládáním nebo z varné desky technologií InTouch (osvětlení není stmívatelné).

Krok 3
Recirkulace nebo odtah ven

Recirkulace

Pokud není možný odtah ven, můžete se rozhodnout pro provoz na recirkulaci. U stropních odsavačů je možno zvolit:

- 2 typy recirkulačních boxů, každý ve 3 barvách, s monoblok recirkulačním filtrem
- Základní sadu, která obsahuje recirkulační monoblok filtr. Ten je umístěn v odsavači přímo za tukovým filtrem. Výfukovou mřížku, která umožňuje výfuk filtrovaného vzduchu zpět do kuchyně, je nutno zajistit samostatně.

Odsavač Cloud má recirkulační sadu v základním vybavení.

V místnosti, ve které je recirkulační odsavač par, musí být zajištěno potřebné větrání. To lze zajistit ventilačním systémem v domě nebo otevřením okna a / nebo dveří.

Odtah

Novy nabízí širokou škálu potrubí a instalačního příslušenství na str. 220.
Odsavač par funguje optimálně, když je odsávaný vzduch nahrazen čerstvým vzduchem. Nedostatečný přívod vzduchu vede ke ztrátě účinnosti odsávání. Proto je potřeba zajistit dostatečný přívod vzduchu (pomocí větrací mřížky, otevřeného okna, dveří nebo z jiné místnosti).

Krok 4
Možnosti instalace stopního odsavače

Stropní odsavače Pureline mohou být instalovány dvěma způsoby:
- do roviny do stropu
- do vytvořeného komínku nebo podhledu

Stropní odsavač Cloud může být namontovaný přímo na strop.

Maximální instalační výška (mezi varnou deskou a spodní stranou stropního odsavače) je 160 cm.

Instalace do vytvořeného komínku nebo podhledu.

Výpary z vaření nestoupají přímo nahoru, ale pod úhlem 10° až 15°. Pro efektivní provoz je důležité, aby celá konstrukce, ve které nainstalovaný stropní odsavač, měla alespoň stejnou šířku a hloubku jako varná deska. Vytvořte přesah přibližně 30 cm kolem stropního odsavače, abyste zabránili úniku výparů. Okraje o výšce 5 až 10 cm navíc zajistí, že unikne méně par.

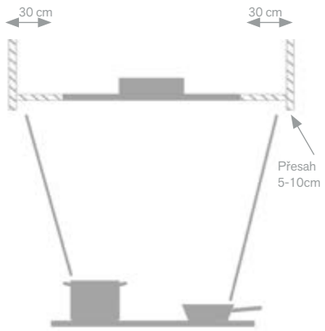

Instalace do stropu

V tomto typu instalace je stropní odsavač zabudovaný do stropu, který obvykle pokrývá celou kuchyni. Protože je odsavač v jedné rovině se stropem, páry nemohou stoupat výš, než je odsavač, a jsou zachycovány na jeho okrajích.

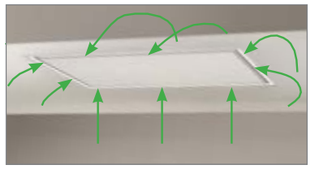

Montáž na strop

Stropní odsavač Cloud je potřeba pouze přišroubovat na strop a nevyžaduje žádný otvor ve stropě. Instalace odsavače nikdy nebyla tak snadná. Ujistěte se však, že váš strop má dostatečnou nosnost.

Příprava stropní konstrukce

Na dlouhých stranách stropního odsavače jsou upevňovací svorky, které drží odsavač ve výřezu. Dlouhé strany musí být vyztužené materiálem na tloušťku 18–35 mm. Nikdy nemontujte přímo do sádrokartonu, vždy zajistěte jeho výztuž (např. dřevěnou lištou, na dlouhých stranách výřezu), na kterou lze připevnit upevňovací svorky.

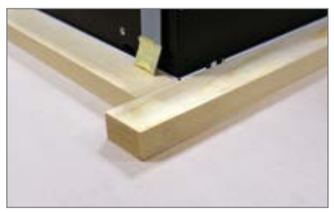

Adaptér pro ploché potrubí při omezené vestavné výšce

Pokud je omezená vestavná výška stropu, je možno odmontovat Cubic motor a instalovat ho vzdáleně. V takovém případě lze objednat adaptér. Ten se namontuje přímo na stropní odsavač a na něho se připojí ploché obdélníkové potrubí. Motor je pak instalován na jiném místě (v sádrokartonu, technické místnost, v podkroví apod.). Vezměte, prosím, na vědomí, že vstup do motoru je kulatý. S adaptérem 6830.053 lze vestavnou výšku omezit na 17,3 cm, adaptérem 830.053 na 18,5 cm.

6830.053	Adaptér pro Pureline. Směr výfuku lze otočit doprava, doleva, dopředu nebo dozadu.
6930.050	Adaptér pro Pureline Pro. Směr výfuku lze otočit doprava, doleva, dopředu nebo dozadu.
830.053	Adaptér pro Maxi Pureline (objednat 2×). Směr výfuku 1× doleva a 1× doprava.

6830.053

Krok 5
Typ motoru

Stropní odsavač Cloud s recirkulací v základní výbavě

Tento stropní odsavač je standardně vybaven recirkulací a je třeba jej pouze přišroubovat ke stropu. Není nutné vytvářet otvor ve stropě.

Stropní odsavače bez motoru

Modely bez motoru jsou určené pro kombinaci s externím střešním nebo nástěnným motorem.

Stropní odsavač s kompaktním motorem

Stropní odsavač včetně kompaktního motoru má vestavnou výšku pouze 19,5 cm. Výfuk lze otočit doprava, doleva, dopředu nebo dozadu. Tento motor nelze odmontovat a instalovat vzdáleně.

Stropní odsavač s Cubic motorem

Integrovaný Cubic motor nabízí potřebnou flexibilitu, protože výfuk lze otáčet ve všech směrech – doprava, doleva, dopředu, dozadu nebo nahoru.

Cubic motor lze také odmontovat a umístit jinde v budově. Kabel o délce 4 cm (součást dodávky) propojuje stropní odsavač s motorem. V případě potřeby lze tento kabel prodloužit pomocí prodlužovacího kabelu o délce 5 m (k objednání samostatně).

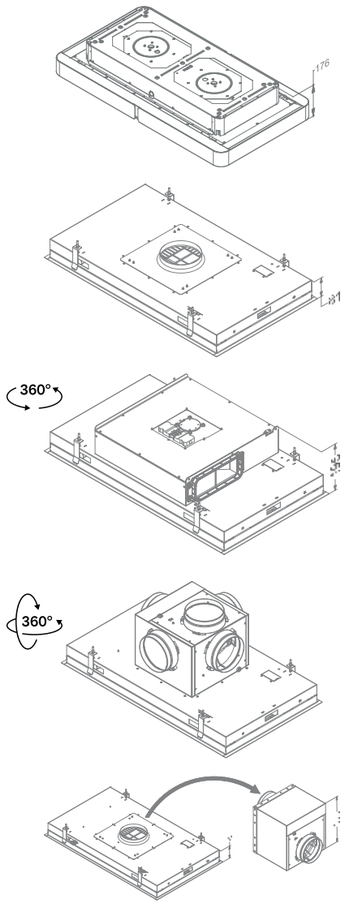

Přehled stropních odsavačů

Krok 2 →

Krok 1 ↓

		S LED osvětlením		Bez LED osvětlení	
Pureline 90 cm	**Nerez**	**Kompaktní motor se senzorem Novy Sense**	**6910**		
	Nerez	**Kompaktní motor**	**6810**		
	Nerez	**Cubic motor se senzorem Novy Sense**	**6930**		
	Nerez	**Cubic motor**	**6830**	**Cubic motor**	**6833**
	Nerez	**Bez motoru**	**6835**	**Bez motoru**	**6838**
	Bílý	**Kompaktní motor se senzorem Novy Sense**	**6911**		
	Bílý	**Kompaktní motor**	**6811**		
	Bílý	**Cubic motor se senzorem Novy Sense**	**6931**		
	Bílý	**Cubic motor**	**6831**	**Cubic motor**	**6834**
	Bílý	**Bez motoru**	**6836**	**Bez motoru**	**6839**
	Černý	**Kompaktní motor se senzorem Novy Sense**	**6912**		
	Černý	**Kompaktní motor**	**6812**		
	Černý	**Cubic motor se senzorem Novy Sense**	**6932**		
Pureline 120 cm	**Nerez**	**Kompaktní motor se senzorem Novy Sense**	**6920**		
	Nerez	**Kompaktní motor**	**6820**		
	Nerez	**Cubic motor se senzorem Novy Sense**	**6940**		
	Nerez	**Cubic motor**	**6840**	**Cubic motor**	**6843**
	Nerez	**Bez motoru**	**6845**	**Bez motoru**	**6848**
	Bílý	**Kompaktní motor se senzorem Novy Sense**	**6921**		
	Bílý	**Kompaktní motor**	**6821**		
	Bílý	**Cubic motor se senzorem Novy Sense**	**6941**		
	Bílý	**Cubic motor**	**6841**	**Cubic motor**	**6844**
	Bílý	**Bez motoru**	**6846**	**Bez motoru**	**6849**
	Černý	**Kompaktní motor se senzorem Novy Sense**	**6922**		
	Černý	**Kompaktní motor**	**6822**		
	Černý	**Cubic motor se senzorem Novy Sense**	**6942**		
Maxi Pureline 150 cm	**Nerez**			**Bez motoru**	**855**
	Bílý			**Bez motoru**	**856**
Cloud 110 cm	**Bílý**	**S motorem, recirkulace**	**230**		
	Černý	**S motorem, recirkulace**	**232**		

NOVY
PREMIUM INNOVATION PRODUCT

Cloud

- Jemné linie pro minimalistický design
- Nastavitelná intenzita světla a teplota barvy od 2700 K do 5000 K
- Recirkulace ve standardní výbavě
- Instalační výška pouze 17,6 cm
- Speciální funkce pro správné osvětlení během vaření a po vaření (režim vaření a režim odpočinku)
- Ovládání a nastavení je možné pomocí dálkového ovládání, z varné desky, ze smartphonu nebo tabletu

Premium
Výrobek je v nabídce u vybraných partnerů.

Novy Connect
Ovládání a nastavení pomocí smartphonu nebo tabletu.

InTouch
Funkce pro ovládání odsavače z varné desky.

Vzdálenost
Maximální vzdálenost mezi odsavačem a varnou deskou.

Šířka (cm)	Motor	Barva	Výkon při max. stupni (m³/h)	Hlučnost při normálním použití v dB(A) (re 1 pW) Minimum	Maximum	Typ
110	Integrovaný	Bílá	504	49	68	230
	Integrovaný	Černá	504	49	68	232

Úroveň hlučnosti naměřena podle normy IEC 60704-2-13, sací výkon podle normy IEC 61591.

Technické údaje

Cloud
230 bílý / 232 černý

Funkce	
Ovládání	Dálkové ovládání / Novy Connect
Počet rychlostních stupňů	4
S redukcí hluku	▪
Recirkulace	▪ (monoblok)
Funkce InTouch pro ovládání z desky	▪
Automatické vypnutí po 3 hodinách	▪
Časovač doběhu (min.)	30
Indikace čištění tukového filtru	▪
Indikace výměny recirkulačního filtru	▪

Osvětlení	
Typ osvětlení (W)	LED pásek (33) / stmívatelný
Barva osvětlení - režim vaření (K)	Výchozí nastavení 4000 (nastavitelné od 2700 do 5000)
Barva osvětlení - režim odpočinku (K)	Výchozí nastavení 2700 (nastavitelné od 2700 do 5000)

Technické údaje	
Barva	230 bílá (≈RAL 9003) 232 černá (≈RAL 9005)
Integrovaný motor	▪(neodnímatelný)
Hmotnost odsavače (kg)	35.5
Síťové napětí (V) / Hodnota el. připojení (W)	230 / 175

Rozměry	
Rozměry (Š×H×V) (mm)	1100×600×176
Směr výfuku	Doleva a doprava
Doporučená montážní výška nad indukční deskou (Vmin-Vmax) (mm)	600–1600
Doporučená montážní výška nad sklokeramickou deskou (Vmin-Vmax) (mm)	600–1600
Doporučená montážní výška nad plynovou deskou (Vmin-Vmax) (mm)	650–1600

Výkony a hlučnosti

Typ		Maximální výkon motoru (m^3/h)	Výkon (m^3/h) / tlak (Pa)				Úroveň hlučnosti dB(A) akustický tlak (re20μPa) / aktustický výkon (re 1pW)			
			Stupeň I	**Stupeň II**	**Stupeň III**	**Stupeň IV**	**Stupeň I**	**Stupeň II**	**Stupeň III**	**Stupeň IV**
230 232	Integrovaný motor	1010	187	272	343	504	37 / 49	42 / 54	48 / 60	56 / 68

Úroveň hlučnosti naměřena podle normy IEC 60704-2-13, sací výkon podle normy IEC 61591.

Technický nákres

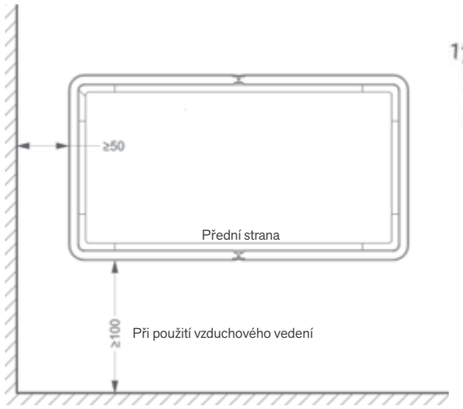

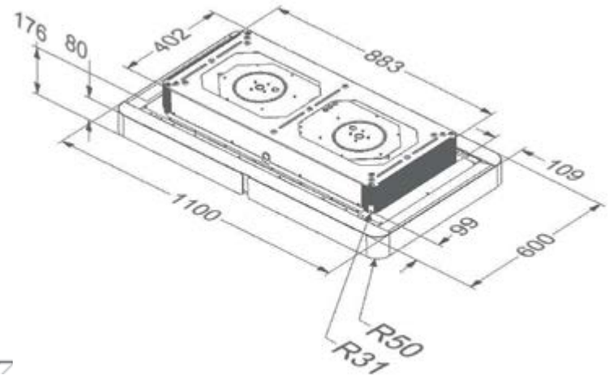

Minimální vzdálenost od levé a/nebo pravé strany odsavače ke zdi nebo oknu nesmí být menší než 50 cm.

Pokud je vzdálenost mezi levou a/nebo pravou stranou odsavače a zdí nebo oknem 50 až 100 cm, použijte vedení vzduchu, které je součástí dodávky. U přední strany odsavače, kde je vyfukován vzduch, musí být vzdálenost od zdi nejméně 100 cm.

Příslušenství

	Typ	230	232
Monoblok recirkulační filtry (set 4 ks)	230.060	▪	▪
Tukový filtr (objednat 2 ks)	230.020	▪	▪
Montážní rámeček černý	230.500	▪	
Montážní rámeček bílý	230.510		▪

230.060

230.020

230.500

230.510

NOVY
PREMIUM INNOVATION PRODUCT

Pureline Pro Compact

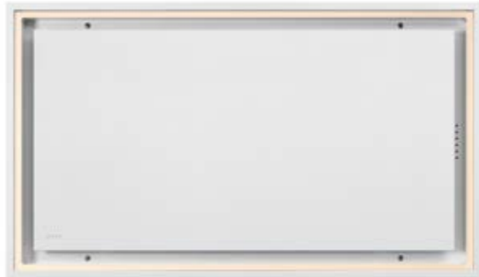

- Vestavná výška pouze 19,5 cm díky nízkému kompaktnímu motoru
- Flexibilní možnosti instalace díky otočnému motoru ve 4 směrech (levý, pravý, přední, zadní)
- Maximální účinnost při velmi nízké hlučnosti
- Osvětlení LED páskou nastavitelné od teplé bílé (2700 K) po neutrální bílou (5000 K)
- Ultra tenký LED pásek se speciálními funkcemi pro správné množství světla a atmosféry během a po vaření (režim vaření a režim odpočinku)
- Automatická regulace rychlosti odsávání díky senzoru Novy Sense pro detekci výparů a zápachů z vaření
- Ovládání a nastavení je možné pomocí smartphonu, tabletu, dálkového ovládání nebo z varné desky

Premium
Výrobek je v nabídce u vybraných partnerů.

InTouch
Funkce pro ovládání odsavače z varné desky.

Vzdálenost
Maximální vzdálenost mezi odsavačem a varnou deskou.

Novy Connect
Ovládání a nastavení pomocí smartphonu nebo tabletu.

Volitelně

Hlučnost při normálním použití v dB(A) (re 1 pW)

Šířka (cm)	Motor	Barva	EEI	Výkon při max. stupni (m³/h)	Minimum	Maximum	Typ
90	Integrovaný kompaktní motor	Nerez	B	618	41	61	6910
	Integrovaný kompaktní motor	Bílá	B	618	41	61	6911
	Integrovaný kompaktní motor	Černá	B	618	41	61	6912
120	Integrovaný kompaktní motor	Nerez	B	615	41	61	6920
	Integrovaný kompaktní motor	Bílá	B	615	41	61	6921
	Integrovaný kompaktní motor	Černá	B	615	41	61	6922

Úroveň hlučnosti naměřena podle normy IEC 60704-2-13, sací výkon podle normy IEC 61591.

Video
Video Pureline Pro Compact

Technické údaje

Pureline Pro Compact 90 cm
6910 Nerez / 6911 Bílá / 6912 Černá

Pureline Pro Compact 120 cm
6920 Nerez / 6921 Bílá / 6922 Černá

Funkce		
Ovládání	Tlačítka + dálkové ovládání + Novy Connect	Tlačítka + dálkové ovládání + Novy Connect
Počet rychlostních stupňů	3 + intenzivní stupeň	3 + intenzivní stupeň
Automatické snížení intenzivního stupně (min.)	6	6
Automatická regulace rychlosti s Novy Sense	▪	▪
S redukcí hluku	▪	▪
Recirkulace	Volitelná (monoblok)	Volitelná (monoblok)
Funkce InTouch pro ovládání z desky	▪	▪
Automatické vypnutí po 3 hodinách	▪	▪
Časovač doběhu (min.)	10	10
Indikace čištění tukového filtru	▪	▪
Indikace výměny recirkulačního filtru	▪	▪

Osvětlení		
Typ osvětlení (W)	LED (24) / stmívatelné	LED (24) / stmívatelné
Barva osvětlení - režim vaření (K)	Výchozí nastavení 4000 (nastavitelné od 2700 do 5000)	Výchozí nastavení 4000 (nastavitelné od 2700 do 5000)
Barva osvětlení - režim odpočinku (K)	Výchozí nastavení 2700 (nastavitelné od 2700 do 5000)	Výchozí nastavení 2700 (nastavitelné od 2700 do 5000)

Technické údaje		
Barva	6910 nerez 6911 bílá (≈RAL 9003) 6912 černá (≈RAL 9005)	6920 nerez 6921 bílá (≈RAL 9003) 6922 černá (≈RAL 9005)
Integrovaný motor	▪ (neodnímatelný)	▪ (neodnímatelný)
Hmotnost odsavače (kg)	29	32
Síťové napětí (V) / Hodnota el.připojení (W)	230 / 178	230 / 178

Rozměry		
Rozměry (Š×H×V) (mm)	868×508×195	1168×508×195
Výřez (D×Š) (mm)	845×485	1145×485
Rozměry výfuku (mm)	89×222	89×222
Směr výfuku	Pravý / levý / přední / zadní	Pravý / levý / přední / zadní
Doporučená montážní výška nad indukční deskou (Vmin-Vmax) (mm)	600–1600	600–1600
Doporučená montážní výška nad sklokeramickou deskou (Vmin-Vmax) (mm)	600–1600	600–1600
Doporučená montážní výška nad plynovou deskou (Vmin-Vmax) (mm)	650–1600	650–1600

Výkony a hlučnosti

Typ		Maximální výkon motoru (m^3/h)	Výkon (m^3/h) / tlak (Pa)				Úroveň hlučnosti dB(A) akustický tlak (re20µPa) / aktustický výkon (re 1pW)			
			Stupeň I	Stupeň II	Stupeň III	Intenzivní stupeň	Stupeň I	Stupeň II	Stupeň III	Intenzivní stupeň
6910, 6911, 6912	Integrovaný motor	750	262 / 51	481 / 187	558 / 281	618 / 478	29 / 41	44 / 57	50 / 61	51 / 63
6920, 6921, 6922	Integrovaný motor	750	257 / 50	480 / 187	556 / 291	615 / 499	28 / 41	45 / 57	49 / 61	51 / 64

Úroveň hlučnosti naměřena podle normy IEC 60704-2-13, sací výkon podle normy IEC 61591.

Technické nákresy

Pureline Pro Compact 90 cm

6810 / 6811 / 6812

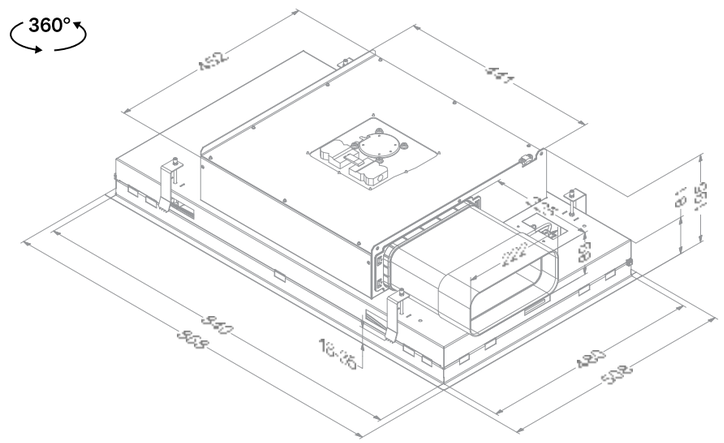

Pureline Pro Compact 120 cm

6820 / 6821 / 6822

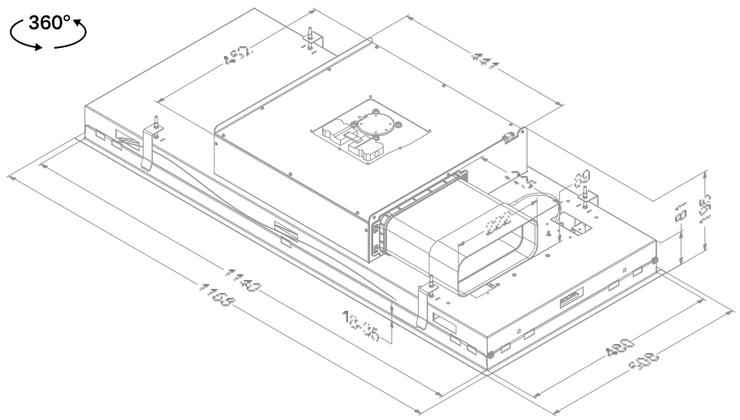

Příslušenství

	Typ	6910	6911	6912	6920	6921	6922
Tukový filtr (objednat 2 ks)	6830.020	▪	▪	▪	▪	▪	▪
Vstupní / výstupní modul	990.036	▪	▪	▪	▪	▪	▪
Plochá flexibilní trubka (89×222×750 mm)	906.408	▪	▪	▪	▪	▪	▪

6830.020

990.036

906.408

Příslušenství

Recirkulace	Typ	6910	6911	6912	6920	6921	6922
Recirkulační box s monoblok filtrem (140×820×292 mm)							
Bílý (≈RAL 9003)	7931.400	▪	▪	▪	▪	▪	▪
Černý (≈RAL 9005)	7932.400	▪	▪	▪	▪	▪	▪
Šedý (≈RAL 7030)	7933.400	▪	▪	▪	▪	▪	▪
Náhradní filtr k 7931.400, 7932.400 a 7933.400 (objednat 2 ks)	7900.055	▪	▪	▪	▪	▪	▪
Recirkulační box s monoblok filtrem (270×500×295 mm)							
Bílý (≈RAL 9003)	841.400	▪	▪	▪	▪	▪	▪
Černý (≈RAL 9005)	842.400	▪	▪	▪	▪	▪	▪
Šedý (≈RAL 7030)	843.400	▪	▪	▪	▪	▪	▪
Náhradní filtr k 841.400, 842.400 a 843.400	830.055	▪	▪	▪	▪	▪	▪

7931.400

7932.400

7933.400

7931.400, 7932.400, 7933.400

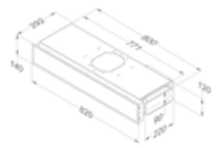

841.400

842.400

843.400

841.400, 842.400, 843.400

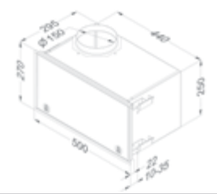

NOVY
PREMIUM INNOVATION PRODUCT

Pureline Compact

- Vestavná výška pouze 19,5 cm díky nízkému kompaktnímu motoru
- Flexibilní možnosti instalace díky otočnému motoru ve 4 směrech (levý, pravý, přední, zadní)
- Maximální účinnost při velmi nízké hlučnosti
- LED osvětlení teplá bílá (2700 K), nastavitelné na neutrální bílou (4000 K)
- Stmívatelné LED osvětlení

Premium
Výrobek je v nabídce u vybraných partnerů.

InTouch
Funkce pro ovládání odsavače z varné desky.

Vzdálenost
Maximální vzdálenost mezi odsavačem a varnou deskou.

Recirkulace
Recirkulace je volitelná.

Šířka (cm)	Motor	Barva	EEI	Výkon při max. stupni (m^3/h)	Hlučnost při normálním použití v dB(A) (re 1 pW) Minimum	Maximum	Typ
90	Integrovaný kompaktní motor	Nerez	B	650	38	59	6810
	Integrovaný kompaktní motor	Bílá	B	650	38	59	6811
	Integrovaný kompaktní motor	Černá	B	650	38	59	6812
120	Integrovaný kompaktní motor	Nerez	B	651	38	59	6820
	Integrovaný kompaktní motor	Bílá	B	651	38	59	6821
	Integrovaný kompaktní motor	Černá	B	651	38	59	6822

Úroveň hlučnosti naměřena podle normy IEC 60704-2-13, sací výkon podle normy IEC 61591.

Technické údaje

Pureline Compact 90 cm
6810 Nerez / 6811 Bílá / 6812 Černá

Pureline Compact 120 cm
6820 Nerez / 6821 Bílá / 6822 Černá

Funkce		
Ovládání	Tlačítka + dálkové ovládání	Tlačítka + dálkové ovládání
Počet rychlostních stupňů	3 + intenzivní stupeň	3 + intenzivní stupeň
Automatické snížení intenzivního stupně (min.)	6	6
S redukcí hluku	▪	▪
Recirkulace	Volitelná (monoblok)	Volitelná (monoblok)
Funkce InTouch pro ovládání z desky	▪	▪
Automatické vypnutí po 3 hodinách	▪	▪
Časovač doběhu (min.)	10	10
Indikace čištění tukového filtru	▪	▪
Indikace výměny recirkulačního filtru	▪	▪

Osvětlení		
Typ osvětlení (W)	LED (4×2) / stmívatelné	LED (4×2) / stmívatelné
Barva osvětlení (K)	2,700 nebo 4,000	2,700 nebo 4,000
Ovládání externího osvětlení dálkovým ovládáním	Volitelné (sada 990.030)	Volitelné (sada 990.030)

Technické údaje		
Barva	6810 Nerez 6811 Bílá (≈RAL 9003) 6812 Černá (≈RAL 9005)	6820 Nerez 6821 Bílá (≈RAL 9003) 6822 Černá (≈RAL 9005)
Integrovaný motor	▪ (neodnímatelný)	▪ (neodnímatelný)
Hmotnost odsavače (kg)	27.8	30.8
Síťové napětí (V) / Hodnota el.připojení (W)	230 / 171	230 / 171

Rozměry		
Rozměry (Š×H×V) (mm)	868×508×195	1168×508×195
Výřez (D×Š) (mm)	845×485	1145×485
Rozměry výfuku (mm)	89×222	89×222
Směr výfuku	Pravý / levý / přední / zadní	Pravý / levý / přední / zadní
Doporučená montážní výška nad indukční deskou (Vmin-Vmax) (mm)	600–1600	600–1600
Doporučená montážní výška nad sklokeramickou deskou (Vmin-Vmax) (mm)	600–1600	600–1600
Doporučená montážní výška nad plynovou deskou (Vmin-Vmax) (mm)	650–1600	650–1600

Výkony a hlučnosti

Typ		Maximální výkon motoru (m^3/h)	Výkon (m^3/h) / tlak (Pa)				Úroveň hlučnosti dB(A) akustický tlak (re20µPa) / aktustický výkon (re 1pW)			
			Stupeň I	**Stupeň II**	**Stupeň III**	**Intenzivní stupeň**	**Stupeň I**	**Stupeň II**	**Stupeň III**	**Intenzivní stupeň**
6810, 6811, 6812	Integrovaný motor	750	244 / 40	443 / 142	581 / 266	650 / 483	27 / 38	40 / 52	47 / 59	51 / 63
6820, 6821, 6822	Integrovaný motor	750	240 / 40	444 / 140	582 / 265	651 / 484	27 / 38	40 / 52	47 / 59	51 / 63

Úroveň hlučnosti naměřena podle normy IEC 60704-2-13, sací výkon podle normy IEC 61591.

Technické nákresy

Pureline Compact 90 cm

6810 / 6811 / 6812

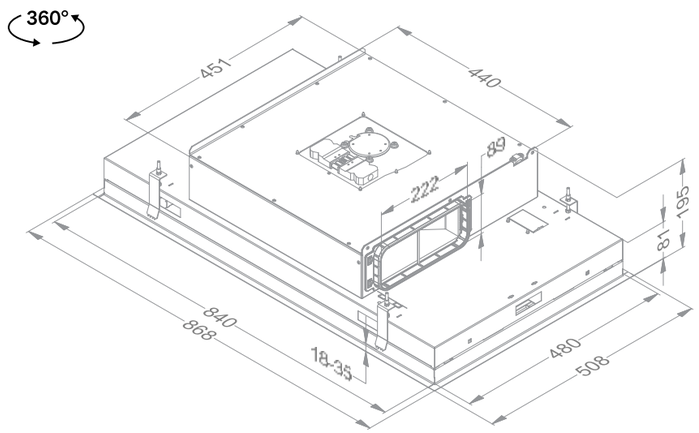

Pureline Compact 120 cm

6820 / 6821 / 6822

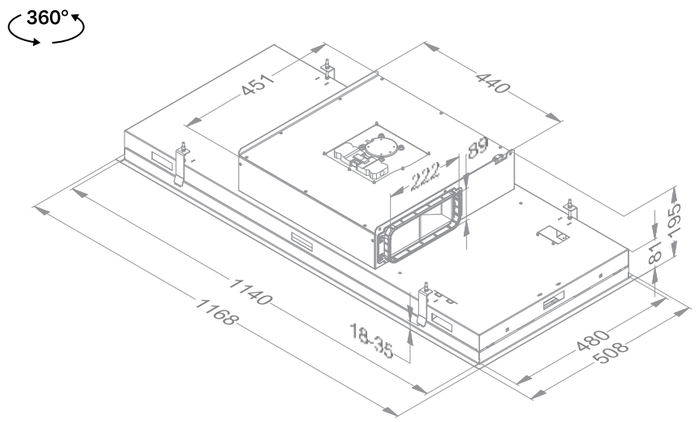

Příslušenství

	Typ	6810	6811	6812	6820	6821	6822
Tukový filtr (objednat 2 ks)	6830.020	▪	▪	▪	▪	▪	▪
Sada pro ovládání externího ventilu a/nebo osvětlení	990.030	▪	▪	▪	▪	▪	▪
Plochá flexibilní trubka (89×222×750 mm)	906.408	▪	▪	▪	▪	▪	▪

6830.020

990.030

906.408

Minimální instalační výška pouze 19,5 cm

Příslušenství

Recirkulace	Typ	6810	6811	6812	6820	6821	6822
Recirkulační box s monoblok filtrem (140×820×292 mm)							
Bílý (≈RAL 9003)	7931.400	▪	▪	▪	▪	▪	▪
Černý (≈RAL 9005)	7932.400	▪	▪	▪	▪	▪	▪
Šedý (≈RAL 7030)	7933.400	▪	▪	▪	▪	▪	▪
Náhradní filtr k 7931.400, 7932.400 a 7933.400 (objednat 2 ks)	7900.055	▪	▪	▪	▪	▪	▪
Recirkulační box s monoblok filtrem (270×500×295 mm)							
Bílý (≈RAL 9003)	841.400	▪	▪	▪	▪	▪	▪
Černý (≈RAL 9005)	842.400	▪	▪	▪	▪	▪	▪
Šedý (≈RAL 7030)	843.400	▪	▪	▪	▪	▪	▪
Náhradní filtr k 841.400, 842.400 a 843.400	830.055	▪	▪	▪	▪	▪	▪

7931.400

7932.400

7933.400

7931.400, 7932.400, 7933.400

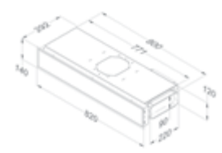

841.400

842.400

843.400

841.400, 842.400, 843.400

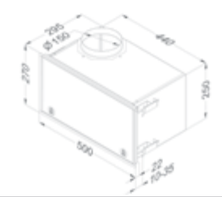

NOVY
PREMIUM INNOVATION PRODUCT

Pureline Pro

- Maximální účinnost při velmi nízké hlučnosti
- Osvětlení LED páskou nastavitelné od teplé bílé (2700 K) po neutrální bílou (5000 K)
- Ultra tenký LED pásek se speciálními funkcemi pro správné množství světla a atmosféry během a po vaření (režim vaření a režim odpočinku)
- Automatická regulace rychlosti odsávání díky senzoru Novy Sense pro detekci výparů a zápachů z vaření
- Cubic motor: možnost nastavení výfuku v 5 směrech (doleva, doprava, dozadu, dopředu, nahoru), možnost vzdálené instalace uvnitř budovy
- Ovládání a nastavení je možné pomocí smartphonu, tabletu, dálkového ovládání nebo z varné desky

Premium
Výrobek je v nabídce u vybraných partnerů.

InTouch
Funkce pro ovládání odsavače z varné desky.

Vzdálenost
Maximální vzdálenost mezi odsavačem a varnou deskou.

Novy Connect
Ovládání a nastavení pomocí smartphonu nebo tabletu

Volitelná

Šířka (cm)	Motor	Barva	EEI	Výkon při max. stupni (m^3/h)	Hlučnost při normálním použiti v dB(A) (re 1 pW) Minimum	Maximum	Typ
90	Integrovaný nebo vzdálený interní	Nerez	A	713	39	59	6930
	Integrovaný nebo vzdálený interní	Bílá	A	713	39	59	6931
	Integrovaný nebo vzdálený interní	Černá	A	713	39	59	6932
120	Integrovaný nebo vzdálený interní	Nerez	A	714	39	59	6940
	Integrovaný nebo vzdálený interní	Bílá	A	714	39	59	6941
	Integrovaný nebo vzdálený interní	Černá	A	714	39	59	6942

Úroveň hlučnosti naměřena podle normy IEC 60704-2-13, sací výkon podle normy IEC 61591.

Video
Video Pureline Pro

Technické údaje

Pureline Pro 90 cm
6930 Nerez / 6931 Bílá / 6932 Černá

Pureline Pro 120 cm
6940 Nerez / 6941 Bílá / 6942 Černá

Funkce		
Ovládání	Tlačítka + dálkové ovládání + Novy Connect	Tlačítka + dálkové ovládání + Novy Connect
Počet rychlostních stupňů	3 + intenzivní stupeň	3 + intenzivní stupeň
Automatické snížení intenzivního stupně (min.)	6	6
Automatická regulace rychlosti s Novy Sense	▪	▪
S redukcí hluku	▪	▪
Recirkulace	Volitelná (monoblok)	Volitelná (monoblok)
Funkce InTouch pro ovládání z desky	▪	▪
Automatické vypnutí po 3 hodinách	▪	▪
Časovač doběhu (min.)	10	10
Indikace čištění tukového filtru	▪	▪
Indikace výměny recirkulačního filtru	▪	▪

Osvětlení		
Typ osvětlení (W)	LED (24) / stmívatelné	LED (24) / stmívatelné
Barva osvětlení - režim vaření (K)	Výchozí nastavení 4000 (nastavitelné od 2700 do 5000)	Výchozí nastavení 4000 (nastavitelné od 2700 do 5000)
Barva osvětlení - režim odpočinku (K)	Výchozí nastavení 2700 (nastavitelné od 2700 do 5000)	Výchozí nastavení 2700 (nastavitelné od 2700 do 5000)

Technické údaje		
Barva	6930 Nerez 6931 Bílá (≈RAL 9003) 6932 Černá (≈RAL 9005)	6940 Nerez 6941 Bílá (≈RAL 9003) 6942 Černá (≈RAL 9005)
Integrovaný motor	▪	▪
Možnost vzdálené interní montáže	▪	▪
Hmotnost odsavače (kg)	23 / 6	26 / 6
Síťové napětí (V) / Hodnota el.připojení (W)	230 / 198	230 / 193

Rozměry		
Rozměry (Š×H×V) (mm)	868×508×319	1168×508×319
Výška odsavače včetně úchytek (bez motoru) (mm)	133	133
Výřez (D×Š) (mm)	845×485	1145×485
Průměr výfuku (mm)	150	150
Směr výfuku	Horní / pravý / levý / přední / zadní	Horní / pravý / levý / přední / zadní
Doporučená montážní výška nad indukční deskou (Vmin-Vmax) (mm)	600–1600	600–1600
Doporučená montážní výška nad sklokeramickou deskou (Vmin-Vmax) (mm)	600–1600	600–1600
Doporučená montážní výška nad plynovou deskou (Vmin-Vmax) (mm)	650–1600	650–1600

Výkony a hlučnosti

Typ		Maximální výkon motoru (m^3/h)	Výkon (m^3/h) / tlak (Pa)				Úroveň hlučnosti dB(A) akustický tlak (re20µPa) / aktustický výkon (re 1pW)			
			Stupeň I	**Stupeň II**	**Stupeň III**	**Intenzivní stupeň**	**Stupeň I**	**Stupeň II**	**Stupeň III**	**Intenzivní stupeň**
6930, 6931, 6932	Integrovaný motor	975	275 / 123	470 / 349	616 / 383	713 / 385	27 / 39	40 / 52	46 / 59	49 / 62
6940, 6941, 6942	Integrovaný motor	975	262 / 98	466 / 343	617 / 391	714 / 391	27 / 39	40 / 52	46 / 59	49 / 62

Úroveň hlučnosti naměřena podle normy IEC 60704-2-13, sací výkon podle normy IEC 61591.

Technické nákresy

Pureline Pro 90 cm

6930 / 6931 / 6932

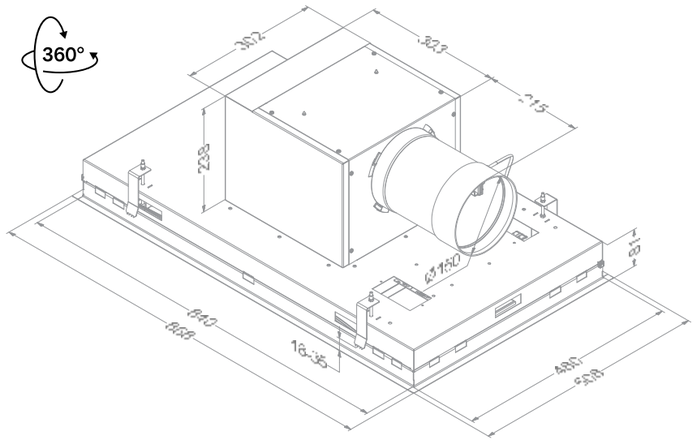

Pureline Pro 120 cm

6940 / 6941 / 6942

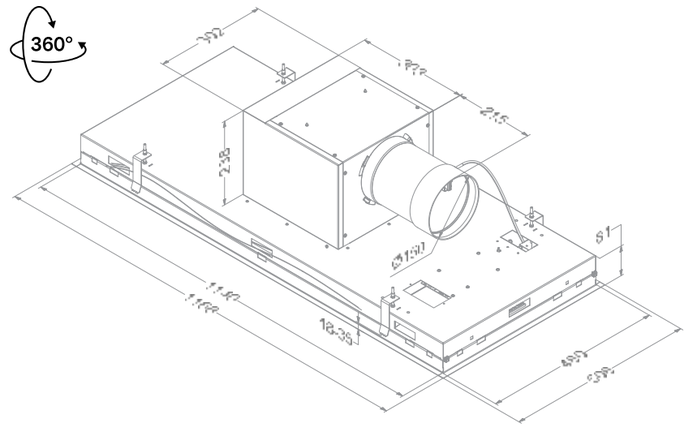

Příslušenství

	Typ	6930	6931	6932	6940	6941	6942
Tukový filtr (objednat 2 ks)	6830.020	▪	▪	▪	▪	▪	▪
Adaptér pro omezenou výšku (směr výfuku doleva, doprava, dopředu, dozadu)	6930.050	▪	▪	▪	▪	▪	▪
Prodlužovací kabel pro vzdálený motor (5 m)	7000.094	▪	▪	▪	▪	▪	▪
Vstupní / výstupní modul	990.036	▪	▪	▪	▪	▪	▪

6830.020

6930.050

6930.050

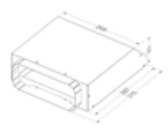

990.036

Příslušenství

	Typ	6930	6931	6932	6940	6941	6942
Recirkulace							
Recirkulační box s monoblok filtrem (140×820×292 mm)							
Bílý (≈RAL 9003)	7931.400	▪	▪	▪	▪	▪	▪
Černý (≈RAL 9005)	7932.400	▪	▪	▪	▪	▪	▪
Šedý (≈RAL 7030)	7933.400	▪	▪	▪	▪	▪	▪
Náhradní filtr k 7931.400, 7932.400 a 7933.400 (objednat 2 ks)	7900.055	▪	▪	▪	▪	▪	▪
Recirkulační box s monoblok filtrem (270×500×295 mm)							
Bílý (≈RAL 9003)	841.400	▪	▪	▪	▪	▪	▪
Černý (≈RAL 9005)	842.400	▪	▪	▪	▪	▪	▪
Šedý (≈RAL 7030)	843.400	▪	▪	▪	▪	▪	▪
Náhradní filtr k 841.400, 842.400 a 843.400	830.055	▪	▪	▪	▪	▪	▪

7931.400

7932.400

7933.400

7931.400, 7932.400, 7933.400

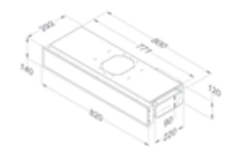

841.400

842.400

843.400

841.400, 842.400, 843.400

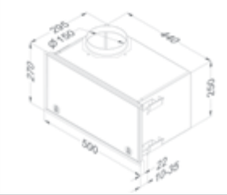

Pureline
s osvětlením

- Maximální účinnost při velmi nízké hlučnosti
- LED osvětlení teplá bílá (2700 K), nastavitelné na neutrální bílou (4000 K)
- Stmívatelné LED osvětlení
- Flexibilní instalace díky modelům:
  - S Cubic motorem, který je možno nastavit všemi směry (doleva, doprava, dozadu, dopředu, nahoru) nebo instalovat vzdáleně uvnitř budovy
  - Bez motoru, pro připojení k externímu střešnímu nebo nástěnnému motoru

InTouch
Funkce pro ovládání odsavače z varné desky.

Vzdálenost
Maximální vzdálenost mezi odsavačem a varnou deskou.

Cubic motor
Otočný motor s možností vzdálené instalace.

Recirkulace
Recirkulace je volitelná.

Šířka (cm)	Motor	Barva	EEI	Výkon při max. stupni (m^3/h)	Hlučnost při normálním použití v dB(A) (re 1 pW) Minimum	Maximum	Typ
90	Integrovaný nebo vzdálený interní	Nerez	A+	634	34	55	6830
	Integrovaný nebo vzdálený interní	Bílá	A+	634	34	55	6831
	Bez motoru (1)	Nerez		(1)	(1)	(1)	6835
	Bez motoru (1)	Bílá		(1)	(1)	(1)	6836
120	Integrovaný nebo vzdálený interní	Nerez	A+	615	35	55	6840
	Integrovaný nebo vzdálený interní	Bílá	A+	615	35	55	6841
	Bez motoru (1)	Nerez		(1)	(1)	(1)	6845
	Bez motoru (1)	Bílá		(1)	(1)	(1)	6846

Úroveň hlučnosti naměřena podle normy IEC 60704-2-13, sací výkon podle normy IEC 61591.

(1) Tento model je určen pro připojení k externímu nástěnnému nebo střešnímu motoru (viz příslušenství).

Technické údaje

	Pureline 90 cm 6830 Nerez / 6831 Bílá	**Pureline 90 cm 6835 Nerez / 6836 Bílá Bez motoru**	**Pureline 120 cm 6840 Nerez / 6841 Bílá**	**Pureline 120 cm 6845 Nerez / 6846 Bílá Bez motoru**
Funkce				
Ovládání	Tlačítka + dálkové ovládání	Tlačítka + dálkové ovládání	Tlačítka + dálkové ovládání	Tlačítka + dálkové ovládání
Počet rychlostních stupňů	3 + intenzivní stupeň	3 + intenzivní stupeň	3 + intenzivní stupeň	3 + intenzivní stupeň
Automatické snížení intenzivního stupně (min.)	6	6	6	6
S redukcí hluku	▪		▪	
Recirkulace	Volitelná (monoblok)		Volitelná (monoblok)	
Funkce InTouch pro ovládání z desky	▪	▪	▪	▪
Automatické vypnutí po 3 hodinách	▪	▪	▪	▪
Časovač doběhu (min.)	10	10	10	10
Indikace čištění tukového filtru	▪	▪	▪	▪
Indikace výměny recirkulačního filtru	▪		▪	
Osvětlení				
Typ osvětlení (počet/W)	LED (4×2) / stmívatelné	LED (4×2) / stmívatelné	LED (4×2) / stmívatelné	LED (4×2) / stmívatelné
Barva osvětlení (K)	2700 nebo 4000	2700 nebo 4000	2700 nebo 4000	2700 nebo 4000
Ovládání externího osvětlení dálkovým ovládáním	Volitelné (sada 990.030)	Volitelné (sada 990.030)	Volitelné (sada 990.030)	Volitelné (sada 990.030)
Technické údaje				
Barva	6830 Nerez 6831 Bílá (≈RAL 9003)	6835 Nerez 6836 Bílá (≈RAL 9003)	6840 Nerez 6841 Bílá (≈RAL 9003)	6845 Nerez 6846 Bílá (≈RAL 9003)
Integrovaný motor	▪		▪	
Možnost vzdálené interní montáže	▪		▪	
Motor není součástí (určeno pro externí nástěnný nebo střešní motor)		▪ (1)		▪ (1)
Hmotnost odsavače (kg)	21.5 / 6	16.5 + motor	24.5 / 6	19.5 + motor
Síťové napětí (V) / Hodnota el.připojení (W)	230 / 117	230 / 13 + motor	230 / 118	230 / 13 + motor
Rozměry				
Rozměry (Š×H×V) (mm)	868×508×319	868×508×81	1168×508×319	1168×508×81
Výška odsavače včetně úchytek (bez motoru) (mm)	133	133	133	133
Výřez (D×Š) (mm)	845×485	845×485	1145×485	1145×485
Průměr výfuku (mm)	150	150	150	150
Směr výfuku	Horní / pravý / levý / přední / zadní	Horní	Horní / pravý / levý / přední / zadní	Horní
Doporučená montážní výška nad indukční deskou (Vmin-Vmax) (mm)	600–1600	600–1600	600–1600	600–1600
Doporučená montážní výška nad sklokeramickou deskou (Vmin-Vmax) (mm)	600–1600	600–1600	600–1600	600–1600
Doporučená montážní výška nad plynovou deskou (Vmin-Vmax) (mm)	650–1600	650–1600	650–1600	650–1600

(1) Tyto modely jsou určeny pro připojení k externímu střešnímu nebo nástěnnému motoru (viz příslušenství). Výkon a hlučnost je závislá na typu motoru a způsobu instalace.

Výkony a hlučnosti

Typ		**Maximální výkon motoru (m^3/h)**	**Výkon (m^3/h) / tlak (Pa)**				**Úroveň hlučnosti dB(A)** akustický tlak (re20µPa) / aktustický výkon (re 1pW)			
			Stupeň I	**Stupeň II**	**Stupeň III**	**Intenzivní stupeň**	**Stupeň I**	**Stupeň II**	**Stupeň III**	**Intenzivní stupeň**
6830, 6831	Integrovaný motor	815	234 / 66	416 / 238	549 / 381	634 / 379	22 / 34	35 / 48	42 / 55	46 / 59
6835, 6836	Bez motoru	(1)	(1)	(1)	(1)	(1)	(1)	(1)	(1)	(1)
6840, 6841	Integrovaný motor	815	246 / 84	407 / 251	535 / 382	615/ 384	24 / 35	35 / 47	42 / 55	46 / 58
6845, 6846	Bez motoru	(1)	(1)	(1)	(1)	(1)	(1)	(1)	(1)	(1)

Úroveň hlučnosti naměřena podle normy IEC 60704-2-13, sací výkon podle normy IEC 61591.

Technické nákresy

Pureline 90 cm

6830 / 6831

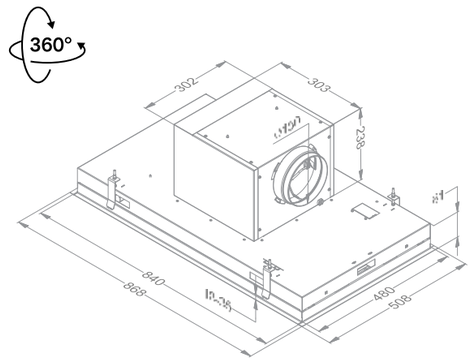

6835 / 6836

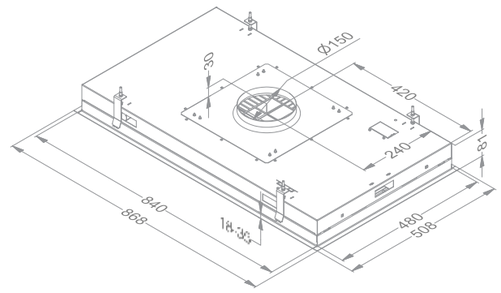

Pureline 120 cm

6840 / 6841

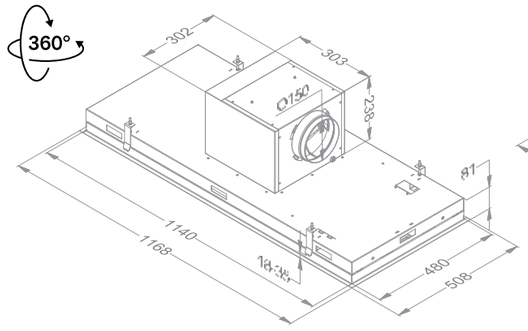

6845 / 6846

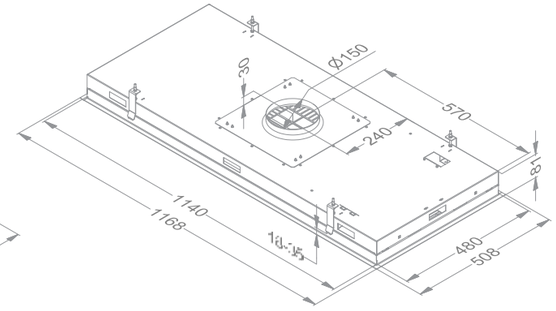

(1) Tyto modely jsou určeny pro připojení k externímu střešnímu nebo nástěnnému motoru (viz příslušenství). Výkon a hlučnost je závislá na typu motoru a způsobu instalace.

Příslušenství

Vzdálené motory	Typ	6830	6831	6835	6836	6840	6841	6845	6846
Nástěnný motor, min. 5 m mezi odsavačem a motorem	445.999			▪	▪			▪	▪
Střešní motor, výška 48,8 cm	745.999			▪	▪			▪	▪
Střešní motor s tlumičem hluku, výška 78,4 cm	755.999			▪	▪			▪	▪
Technické detaily k motorům viz str. 216-217									
Tukový filtr (objednat 2 ks)	6830.020	▪	▪	▪	▪	▪	▪	▪	▪
Adaptér pro omezenou výšku (směr výfuku doleva, doprava, dopředu, dozadu)	6830.053	▪	▪	▪	▪	▪	▪	▪	▪
Prodlužovací kabel pro vzdálený motor (5 m)	7000.092			▪	▪			▪	▪
Prodlužovací kabel pro vzdálený motor (5 m)	7000.094	▪	▪			▪	▪		
Monoblok filtr (bez recirkulačního boxu) (také jako náhradní)	990.030	▪	▪	▪	▪	▪	▪	▪	▪

445.999

445.999

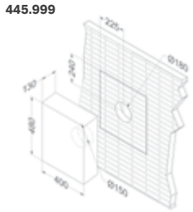

745.999

745.999

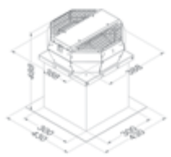

755.999

755.999

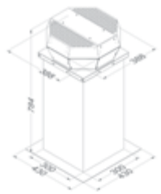

6830.053

6830.053

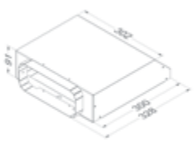

990.030

6830.020

Příslušenství

Recirkulace	Typ	6830	6831	6835	6836	6840	6841	6845	6846
Recirkulační box s monoblok filtrem (270×500×295 mm)									
Bílý (≈RAL 9003)	841.400	▪	▪			▪	▪		
Černý (≈RAL 9005)	842.400	▪	▪			▪	▪		
Šedý (≈RAL 7030)	843.400	▪	▪			▪	▪		
Náhradní filtr k 841.400, 842.400 a 843.400	830.055	▪	▪			▪	▪		
Recirkulační box s monoblok filtrem (140×820×292 mm)									
Bílý (≈RAL 9003)	7931.400	▪	▪			▪	▪		
Černý (≈RAL 9005)	7932.400	▪	▪			▪	▪		
Šedý (≈RAL 7030)	7933.400	▪	▪			▪	▪		
Náhradní filtr k 7931.400, 7932.400 a 7933.400 (objednat 2 ks)	7900.055	▪	▪			▪	▪		
Monoblok filtr (bez recirkulačního boxu) (také jako náhradní)	6830.060	▪	▪			▪	▪		

841.400

842.400

843.400

841.400, 842.400, 843.400

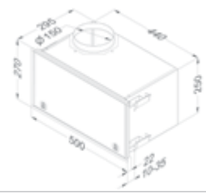

7931.400

7932.400

7933.400

7931.400, 7932.400, 7933.400

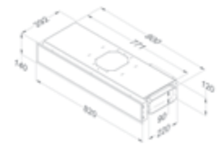

Pureline
bez osvětlení

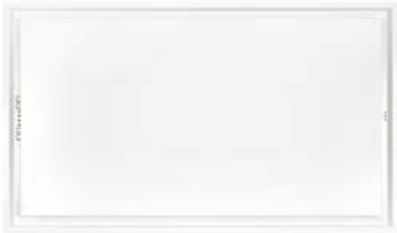

- Maximální účinnost při velmi nízké hlučnosti
- Flexibilní instalace díky modelům:
  - S Cubic motorem, který je možno nastavit všemi směry (doleva, doprava, dozadu, dopředu, nahoru) nebo instalovat vzdáleně uvnitř budovy
  - Bez motoru, pro připojení k externímu střešnímu nebo nástěnnému motoru
- Bez osvětlení pro minimalistický design
- Možnost připojení externího osvětlení a jeho ovládání přes odsavač nebo dálkové ovládání

InTouch
Funkce pro ovládání odsavače z varné desky.

Vzdálenost
Maximální vzdálenost mezi odsavačem a varnou deskou.

Cubic motor
Otočný motor s možností vzdálené instalace.

Recirkulace
Recirkulace je volitelná.

Šířka (cm)	Motor	Barva	EEI	Výkon při max. stupni (m^3/h)	Hlučnost při normálním použití v dB(A) (re 1 pW) Minimum	Maximum	Typ
90	Integrovaný nebo vzdálený interní	Nerez	A++	624	35	55	6833
	Integrovaný nebo vzdálený interní	Bílá	A++	624	35	55	6834
	Bez motoru (1)	Nerez		(1)	(1)	(1)	6838
	Bez motoru (1)	Bílá		(1)	(1)	(1)	6839
120	Integrovaný nebo vzdálený interní	Nerez	A++	611	36	55	6843
	Integrovaný nebo vzdálený interní	Bílá	A++	611	36	55	6844
	Bez motoru (1)	Nerez		(1)	(1)	(1)	6848
	Bez motoru (1)	Bílá		(1)	(1)	(1)	6849

Úroveň hlučnosti naměřena podle normy IEC 60704-2-13, sací výkon podle normy IEC 61591.

(1) Tento model je určen pro připojení k externímu nástěnnému nebo střešnímu motoru (viz příslušenství).

Technické údaje

	Pureline 90 cm 6833 Nerez / 6834 Bílá	**Pureline 90 cm 6838 Nerez / 6839 Bílá Bez motoru**	**Pureline 120 cm 6843 Nerez / 6844 Bílá**	**Pureline 120 cm 6848 Nerez / 6849 Bílá Bez motoru**
Funkce				
Ovládání	Tlačítka + dálkové ovládání	Tlačítka + dálkové ovládání	Tlačítka + dálkové ovládání	Tlačítka + dálkové ovládání
Počet rychlostních stupňů	3 + intenzivní stupeň	3 + intenzivní stupeň	3 + intenzivní stupeň	3 + intenzivní stupeň
Automatické snížení intenzivního stupně (min.)	6	6	6	6
S redukcí hluku	▪		▪	
Recirkulace	Volitelná (monoblok)		Volitelná (monoblok)	
Funkce InTouch pro ovládání z desky	▪	▪	▪	▪
Automatické vypnutí po 3 hodinách	▪	▪	▪	▪
Časovač doběhu (min.)	10	10	10	10
Indikace čištění tukového filtru	▪	▪	▪	▪
Indikace výměny recirkulačního filtru	▪		▪	
Osvětlení				
Ovládání externího osvětlení dálkovým ovládáním	Max. 300 (nebo s relé >300)	Max. 300 (nebo s relé >300)	Max. 300 (nebo s relé >300)	Max. 300 (nebo s relé >300)
Technické údaje				
Barva	6833 Nerez 6834 Bílá (≈RAL 9003)	6838 Nerez 6839 Bílá (≈RAL 9003)	6843 Nerez 6844 Bílá (≈RAL 9003)	6848 Nerez 6849 Bílá (≈RAL 9003)
Integrovaný motor	▪		▪	
Možnost vzdálené interní montáže	▪		▪	
Motor není součástí (určeno pro externí nástěnný nebo střešní motor)		▪ (1)		▪ (1)
Hmotnost odsavače (kg)	21.5 / 6	16.5 + motor	24.5 / 6	19.5 + motor
Síťové napětí (V) / Hodnota el. připojení (W)	230 / 105	230 / 0 + motor	230 / 105	230 / 0 + motor
Rozměry				
Rozměry (Š×H×V) (mm)	868×508×319	868×508×81	1168×508×319	1168×508×81
Výška odsavače včetně úchytek (bez motoru) (mm)	133	133	133	133
Výřez (DxŠ) (mm)	845×485	845×485	1145×485	1145×485
Průměr výfuku (mm)	150	150	150	150
Směr výfuku	Horní / pravý / levý / přední / zadní	Horní	Horní / pravý / levý / přední / zadní	Horní
Doporučená montážní výška nad indukční deskou (Vmin-Vmax) (mm)	600–1600	600–1600	600–1600	600–1600
Doporučená montážní výška nad sklokeramickou deskou (Vmin-Vmax) (mm)	600–1600	600–1600	600–1600	600–1600
Doporučená montážní výška nad plynovou deskou (Vmin-Vmax) (mm)	650–1600	650–1600	650–1600	650–1600

(1) Tyto modely jsou určeny pro připojení k externímu střešnímu nebo nástěnnému motoru (viz příslušenství). Výkon a hlučnost je závislá na typu motoru a způsobu instalace.

Výkony a hlučnosti

Typ		**Maximální výkon motoru (m^3/h)**	**Výkon (m^3/h) / tlak (Pa)** **Stupeň I**	**Stupeň II**	**Stupeň III**	**Intenzivní stupeň**	**Úroveň hlučnosti dB(A)** akustický tlak (re20µPa) / aktustický výkon (re 1pW) **Stupeň I**	**Stupeň II**	**Stupeň III**	**Intenzivní stupeň**
6833, 6834	Integrovaný motor	815	256 / 86	417 / 235	549 / 382	624 / 382	24 / 35	35 / 47	42 / 55	46 / 58
6838, 6839	Bez motoru	(1)	(1)	(1)	(1)	(1)	(1)	(1)	(1)	(1)
6843, 6844	Integrovaný motor	815	227 / 69	398 / 240	530 / 381	611 / 382	26 / 36	35 / 46	42 / 55	46 / 57
6848, 6849	Bez motoru	(1)	(1)	(1)	(1)	(1)	(1)	(1)	(1)	(1)

Úroveň hlučnosti naměřena podle normy IEC 60704-2-13, sací výkon podle normy IEC 61591.

Technické nákresy

Pureline 90 cm

6833 / 6834

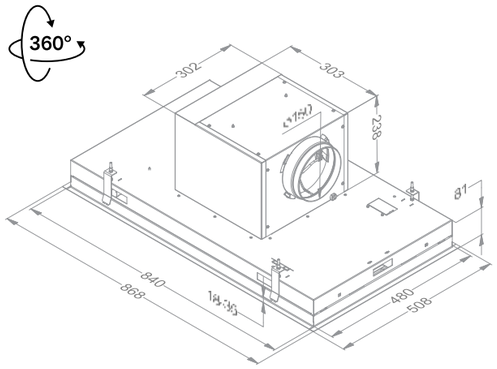

6838 / 6839

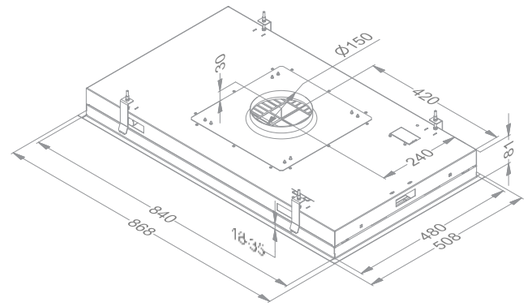

Pureline 120 cm

6843 / 6844

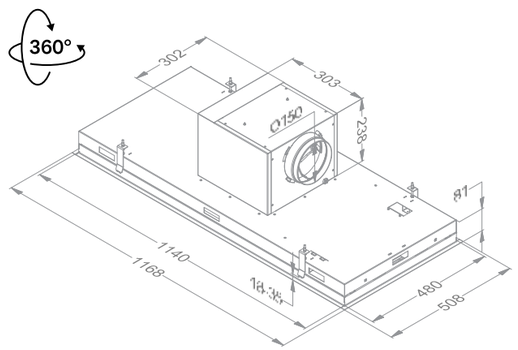

6848 / 6849

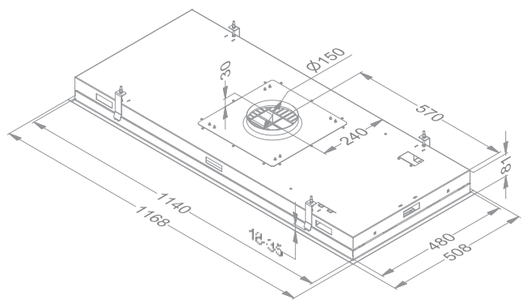

(1) Tyto modely jsou určeny pro připojení k externímu střešnímu nebo nástěnnému motoru (viz příslušenství). Výkon a hlučnost je závislá na typu motoru a způsobu instalace.

Příslušenství

	Typ	6833	6834	6838	6839	6843	6844	6848	6849
Vzdálené motory									
Nástěnný motor, min. 5 m mezi odsavačem a motorem	445.999			▪	▪			▪	▪
Střešní motor, výška 48,8 cm	745.999			▪	▪			▪	▪
Střešní motor s tlumičem hluku, výška 78,4 cm	755.999			▪	▪			▪	▪
Technické detaily k motorům viz str. 216-217									
Tukový filtr (objednat 2 ks)	6830.020	▪	▪	▪	▪	▪	▪	▪	▪
Adaptér pro omezenou výšku (směr výfuku doleva, doprava, dopředu, dozadu)	6830.053	▪	▪	▪	▪	▪	▪	▪	▪
Prodlužovací kabel pro vzdálený motor (5 m)	7000.092			▪	▪			▪	▪
Prodlužovací kabel pro vzdálený motor (5 m)	7000.094	▪	▪			▪	▪		
Sada pro ovládání externího ventilu a/nebo osvětlení	990.030	▪	▪	▪	▪	▪	▪	▪	▪

445.999

445.999

745.999

745.999

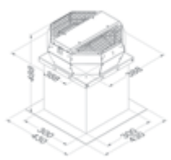

755.999

755.999

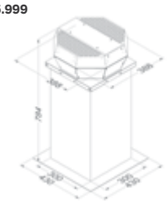

6830.053

6830.053

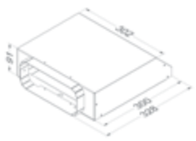

990.030

6830.020

Příslušenství

	Typ	6833	6834	6838	6839	6843	6844	6848	6849
Recirkulace									
Recirkulační box s monoblok filtrem (270×500×295 mm)									
Bílý (≈RAL 9003)	841.400	▪	▪			▪	▪		
Černý (≈RAL 9005)	842.400	▪	▪			▪	▪		
Šedý (≈RAL 7030)	843.400	▪	▪			▪	▪		
Náhradní filtr k 841.400, 842.400 a 843.400	830.055	▪	▪			▪	▪		
Recirkulační box s monoblok filtrem (140×820×292 mm)									
Bílý (≈RAL 9003)	7931.400	▪	▪			▪	▪		
Černý (≈RAL 9005)	7932.400	▪	▪			▪	▪		
Šedý (≈RAL 7030)	7933.400	▪	▪			▪	▪		
Náhradní filtr k 7931.400, 7932.400 a 7933.400 (objednat 2 ks)	7900.055	▪	▪			▪	▪		
Monoblok filtr (bez recirkulačního boxu) (také jako náhradní)	6830.060	▪	▪			▪	▪		

841.400

842.400

843.400

841.400, 842.400, 843.400

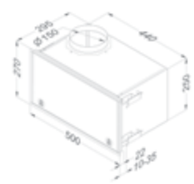

7931.400

7932.400

7933.400

7931.400, 7932.400, 7933.400

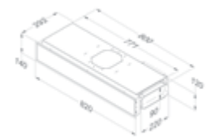

Maxi Pureline

- Extrémně silný díky dvěma motorům
- Ideální pro použití nad extra velkou varnou plochou
- Industriální vzhled
- Bez osvětlení, aby vyhovoval vašemu vlastnímu plánu osvětlení
- Možnost připojení externího osvětlení a jeho ovládání přes odsavač nebo dálkové ovládání

InTouch
Funkce pro ovládání odsavače z varné desky.

Dálkové ovládání
Dálkové ovládání ve standardní výbavě.

Vzdálenost
Maximální vzdálenost mezi odsavačem a varnou deskou.

Recirkulace
Recirkulace je volitelná.

Hlučnost při normálním použití v dB(A) (re 1 pW)

Šířka (cm)	Motor	Barva	Výkon při max. stupni (m³/h)	Minimum	Maximum	Typ
150	Bez motoru (1)	Nerez	(1)	(1)	(1)	855
	Bez motoru (1)	Bílá	(1)	(1)	(1)	856

Úroveň hlučnosti naměřena podle normy IEC 60704-2-13, sací výkon podle normy IEC 61591.

(1) Tento model je určen pro použití s dvěma interními motory, externími nástěnnými nebo střešními motory (viz příslušenství na str.114).

Technické údaje

Maxi Pureline
855 Nerez / 856 Bílá

Funkce	
Ovládání	Tlačítka + dálkové ovládání
Počet rychlostních stupňů	3 + intenzivní stupeň
Automatické snížení intenzivního stupně (min.)	6
Recirkulace	Volitelná (v kombinaci s 2 motory 245.999)
Funkce InTouch pro ovládání z desky	▪
Automatické vypnutí po 3 hodinách	▪
Časovač doběhu (min.)	10
Indikace čištění tukového filtru	▪
Indikace výměny recirkulačního filtru	▪

Osvětlení	
Ovládání externího osvětlení dálkovým ovládáním (volitelně) (W)	Max. 300 (nebo s relé>300)

Technické údaje	
Barva	855 Nerez 856 Bílá (≈RAL 9003)
Motor není součástí (určeno pro externí nástěnný nebo střešní motor)	▪ (1)
Hmotnost odsavače (kg)	35 + motory
Síťové napětí (V) / Hodnota el.připojení (W)	230 / 0 + motory

Rozměry (mm)	
Rozměry (Š×H×V) (mm)	1460×670×90
Výška odsavače včetně úchytek (bez motoru) (mm)	133
Výřez (DxŠ) (mm)	1438×648
Průměr výfuku (mm)	2×150
Směr výfuku	2×horní
Doporučená montážní výška nad indukční deskou (Vmin-Vmax) (mm)	600 –1600
Doporučená montážní výška nad sklokeramickou deskou (Vmin-Vmax) (mm)	600–1600
Doporučená montážní výška nad plynovou deskou (Vmin-Vmax) (mm)	650–1600

Výkony a hlučnosti

Typ	Maximální výkon motoru (m^3/h)	Výkon (m^3/h) / tlak (Pa)				Úroveň hlučnosti dB(A) akustický tlak (re20μPa) / aktustický výkon (re 1pW)			
		Stupeň I	Stupeň II	Stupeň III	Intenzivní stupeň	Stupeň I	Stupeň II	Stupeň III	Intenzivní stupeň
855–856	(1)	(1)	(1)	(1)	(1)	(1)	(1)	(1)	(1)

(1) Tento model je určen pro použití s dvěma interními motory, externími nástěnnými nebo střešními motory (viz příslušenství na str.114). Hodnoty výkonu a hlučnosti závisí na typu motoru a na způsobu instalace.

Technický nákres

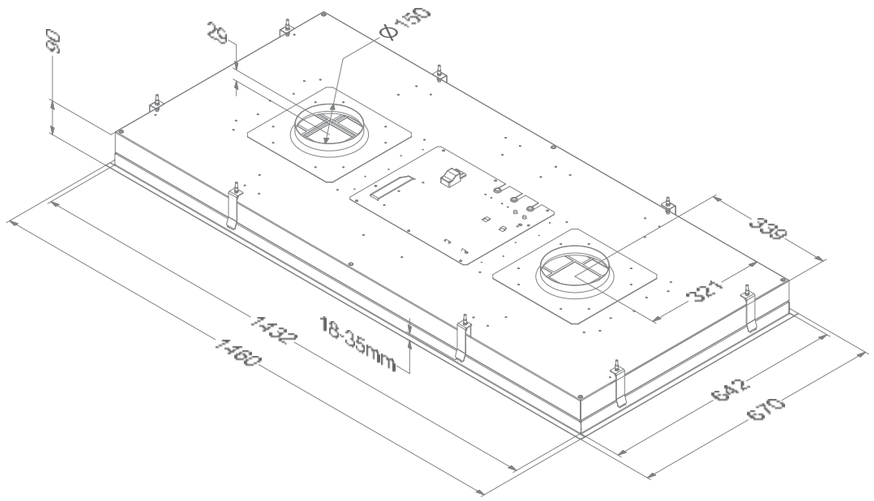

Příslušenství

	Typ	855	856
Vzdálené motory			
Vzdálený motor interní (objednat 2 ks)	245.999	▪	▪
Nástěnný motor, min. 5 m mezi odsavačem a motorem (objednat 2 ks)	445.999	▪	▪
Střešní motor, výška 48,8 cm (objednat 2 ks)	745.999	▪	▪
Střešní motor s tlumičem hluku, výška 78,4 cm (objednat 2 ks)	755.999	▪	▪

Technické detaily k motorům na str.198-199.

Tukový filtr (objednat 2 ks)	7400.020	▪	▪
Adaptér pro omezenou výšku (směr výfuku 1x doleva, 1x doprava) (objednat 2 ks)	830.053	▪	▪
Prodlužovací kabel pro vzdálený motor (5 m) (objednat 2 ks)	7000.092	▪	▪

245.999

245.999

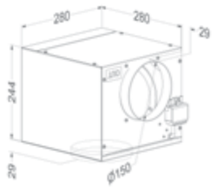

445.999

445.999

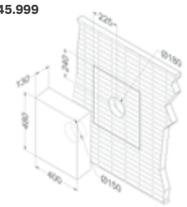

745.999

745.999

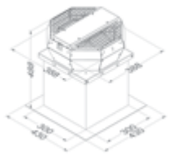

755.999

755.999

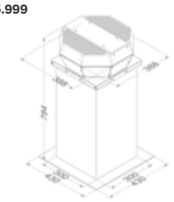

830.053

830.053

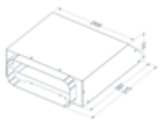

Příslušenství

	Typ	855	856
Recirkulace			
Recirkulační box s monoblok filtrem (270×500×295 mm)			
Bílý (≈RAL 9003) (objednat 2 ks)	841.400	▪	▪
Černý (≈RAL 9005) (objednat 2 ks)	842.400	▪	▪
Šedý (≈RAL 7030) (objednat 2 ks)	843.400	▪	▪
Náhradní filtr k 841.400, 842.400 a 843.400	830.055	▪	▪
Recirkulační box s monoblok filtrem (140×820×292 mm)			
Bílá (≈RAL 9003) (objednat 2 ks)	7931.400	▪	▪
Černá (≈RAL 9005) (objednat 2 ks)	7932.400	▪	▪
Šedý (≈RAL 7030) (objednat 2 ks)	7933.400	▪	▪
Náhradní filtr k 7931.400, 7932.400 a 7933.400 (objednat 2 ks)	7900.055	▪	▪
Sada s monoblok filtry (bez recirkulačního boxu)	850.400	▪	▪
Náhradní monoblok filtr pro 850.400 (objednat 2 ks)	7300.055	▪	▪

841.400

842.400

843.400

841.400, 842.400, 843.400

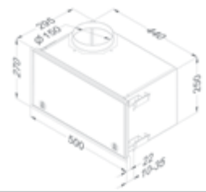

7931.400

7932.400

7933.400

7931.400, 7932.400, 7933.400

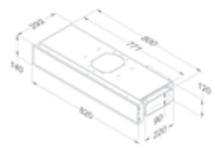

Vestavné odsavače par

	Mini Pureline	Crystal	Glassline	Inox Essence
	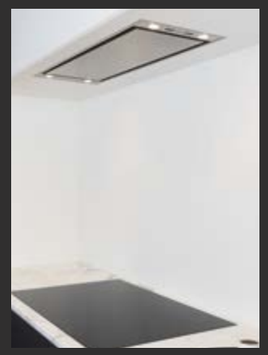		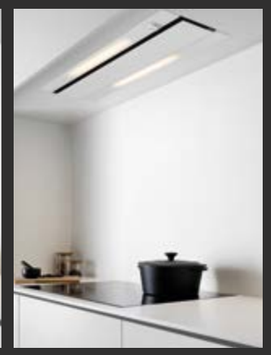	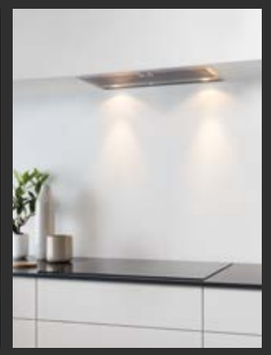
Šířka skříňky				
60 cm	▪	▪	▪	▪
90 cm	▪	▪	▪	▪
Barva				
Bílá	▪	▪	▪	
Nerez	▪			▪
Černá	▪	▪		
Motor				
Integrovaný	▪	▪	▪	▪
Vzdálený (interní)	Volitelný			
Provoz				
Odtah	▪	▪	▪	▪
Recirkulace	Volitelný	Volitelný	Volitelný	Volitelný
	str. 118	str. 124	str. 130	str. 136

Mini Pureline

- Odsavač pro vestavbu do dekorativního komína nebo kuchyňské niky
- Cubic motor: možnost nastavení výfuku v 5 směrech (doleva, doprava, dozadu, dopředu, nahoru), možnost vzdálené instalace uvnitř budovy
- Integrované stmívatelné LED osvětlení
- LED osvětlení teplá bílá (2700 K), nastavitelné na neutrální bílou (4000 K)

InTouch
Funkce pro ovládání odsavače z varné desky.

Dálkové ovládání
Dálkové ovládání ve standardní výbavě.

Cubic motor
Otočný motor s možností vzdálené instalace.

Recirkulace
Recirkulace je volitelná.

5 LET ZÁRUKA

810
811
816
75cm MAX

820
821
826
85cm MAX

VESTAVNÉ ODSAVAČE

Šířka (cm)	Motor	Barva	EEI	Výkon při max. stupni (m³/h)	Hlučnost při normálním použití v dB(A) (re 1 pW) Minimum	Maximum	Typ
60	Integrovaný nebo vzdálený interní (2)	Nerez	A	534	37	54	810
	Integrovaný nebo vzdálený interní (2)	Bílá	A	534	37	54	811
	Integrovaný nebo vzdálený interní (2)	Černá	A	534	37	54	816
90	Integrovaný nebo vzdálený interní (2)	Nerez	A+	601	37	52	820
	Integrovaný nebo vzdálený interní (2)	Bílá	A+	601	37	52	821
	Integrovaný nebo vzdálený interní (2)	Černá	A+	601	37	52	826

Úroveň hlučnosti naměřena podle normy IEC 60704-2-13, sací výkon podle normy IEC 6159.

(2) V případě vzdálené instalace motoru je potřeba objednat montážní sadu (viz příslušenství).

Technické údaje

Mini Pureline
810 Nerez / 811 Bílá / 816 Černá

Mini Pureline
820 Nerez / 821 Bílá / 826 Černá

Funkce		
Ovládání	Tlačítka + dálkové ovládání	Tlačítka + dálkové ovládání
Počet rychlostních stupňů	3 + intenzivní stupeň	3 + intenzivní stupeň
Automatické snížení intenzivního stupně (min.)	6	6
S redukcí hluku	▪	▪
Recirkulace	Volitelná (monoblok)	Volitelná (monoblok)
Funkce InTouch pro ovládání z desky	▪	▪
Automatické vypnutí po 3 hodinách	▪	▪
Časovač doběhu (min.)	10	10
Indikace čištění tukového filtru	▪	▪
Indikace výměny recirkulačního filtru	▪	▪

Osvětlení		
Typ osvětlení (W)	LED (4×2) / stmívatelné	LED (4×2) / stmívatelné
Barva osvětlení (K)	2,700 nebo 4,000	2,700 nebo 4,000
Ovládání externího osvětlení dálkovým ovládáním (volitelně) (W)	Volitelné (sada 990.030)	Volitelné (sada 990.030)

Technické údaje		
Barva	810 Nerez 811 Bílá (≈RAL 9003) 816 Černá (≈RAL 9005)	820 Nerez 821 Bílá (≈RAL 9003) 826 Černá (≈RAL 9005)
Integrovaný motor	▪	▪
Možnost vzdálené interní montáže	Volitelná	Volitelná
Hmotnost odsavače (kg)	10 / 5	12 / 5
Síťové napětí (V) / Hodnota el.připojení (W)	230 / 118	230 / 121

Rozměry		
Rozměry (Š×H×V) (mm)	560×301×330	860×301×330
Výřez (DxŠ) (mm)	545×286	845×286
Průměr výfuku (mm)	150	150
Směr výfuku	Horní / pravý / levý / přední / zadní	Horní / pravý / levý / přední / zadní
Doporučená montážní výška nad indukční deskou (Vmin-Vmax) (mm)	650–750	650–850
Doporučená montážní výška nad sklokeramickou deskou (Vmin-Vmax) (mm)	600–750	600–850
Doporučená montážní výška nad plynovou deskou (Vmin-Vmax) (mm)	650–750	650–850

Výkony a hlučnosti

Typ		Maximální výkon motoru (m^3/h)	Výkon (m^3/h) / tlak (Pa)				Úroveň hlučnosti dB(A) akustický tlak (re20µPa) / aktustický výkon (re 1pW)			
			Stupeň I	**Stupeň II**	**Stupeň III**	**Intenzivní stupeň**	**Stupeň I**	**Stupeň II**	**Stupeň III**	**Intenzivní stupeň**
810, 811, 816	Integrovaný motor	815	205 / 79	333 / 219	399 / 322	534 / 370	26 / 37	37 / 49	42 / 54	49 / 61
820, 821, 826	Integrovaný motor	815	237 / 79	379 / 225	451 / 329	601 / 372	26 / 37	36 / 48	40 / 52	47 / 59

Úroveň hlučnosti naměřena podle normy IEC 60704-2-13, sací výkon podle normy IEC 61591.

Technické nákresy

Mini Pureline 60 cm

810 / 811 / 816

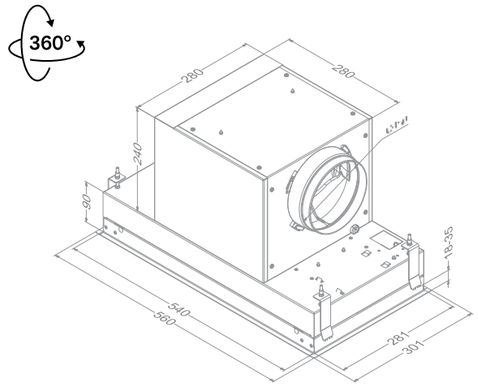

Mini Pureline 90 cm

820 / 821 / 826

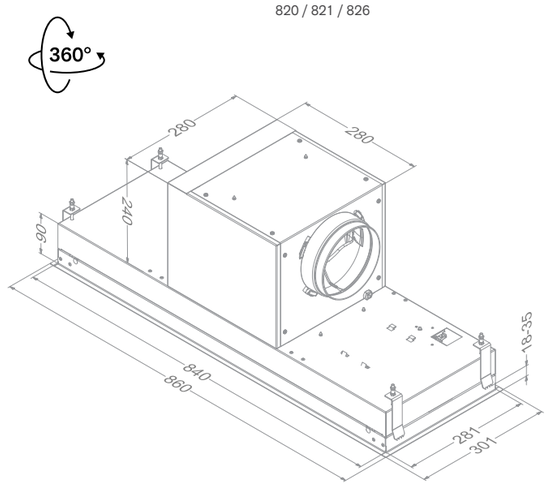

Příslušenství

	Typ	810	811	816	820	821	826
Tukový filtr (náhradní)	609.014	▪	▪	▪			
Tukový filtr (náhradní)	7400.020				▪	▪	▪
Sada pro instalaci vzdáleného motoru	800.996	▪	▪	▪	▪	▪	▪
Adaptér pro omezenou výšku	830.053	▪	▪	▪	▪	▪	▪
Prodlužovací kabel pro vzdálený motor (5 m)	7000.096	▪	▪	▪	▪	▪	▪
Sada pro ovládání externího ventilu a/nebo osvětlení	990.030	▪	▪	▪	▪	▪	▪

609.014

7400.020

800.996

830.052

830.052

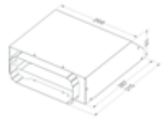

990.030

990.030

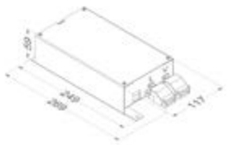

Příslušenství

	Typ	810	811	816	820	821	826
Recirkulace							
Recirkulační box s monoblok filtrem (270×500×295 mm)							
Bílý (≈RAL 9003)	841.400	▪	▪	▪	▪	▪	▪
Černý (≈RAL 9005)	842.400	▪	▪	▪	▪	▪	▪
Šedý (≈RAL 7030)	843.400	▪	▪	▪	▪	▪	▪
Náhradní filtr k 841.400, 842.400 a 843.400	830.055	▪	▪	▪	▪	▪	▪
Recirkulační box s monoblok filtrem (140×820×292 mm)							
Bílý (≈RAL 9003)	7931.400	▪	▪	▪	▪	▪	▪
Černý (≈RAL 9005)	7932.400	▪	▪	▪	▪	▪	▪
Šedý (≈RAL 7030)	7933.400	▪	▪	▪	▪	▪	▪
Náhradní filtr k 7931.400, 7932.400 a 7933.400 (objednat 2 ks)	7900.055	▪	▪	▪	▪	▪	▪
Monoblok filtr (bez recirkulačního boxu) (také jako náhradní)	811.400	▪	▪	▪			
Sada s monoblok filtrem (bez recirkulačního boxu)	820.400				▪	▪	▪
Náhradní monoblok filtr pro recirk.sadu 820.400	7300.055				▪	▪	▪

841.400

842.400

843.400

841.400, 842.400, 843.400

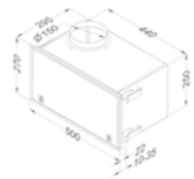

7931.400

7932.400

7933.400

7931.400, 7932.400, 7933.400

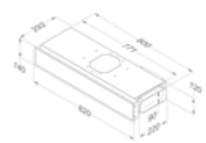

Crystal

- Odsavač pro vestavbu do dekorativního komína nebo kuchyňské niky
- Integrované stmívatelné LED osvětlení (3000 K)
- Diskrétní design s bílým nebo černým sklem

InTouch
Funkce pro ovládání odsavače z varné desky.

Dálkové ovládání
Dálkové ovládání jako zvláštní příslušenství.

Recirkulace
Recirkulace je volitelná.

5 LET ZÁRUKA

Šířka (cm)	Motor	Barva	EEI	Výkon při max. stupni (m^3/h)	Hlučnost při normálním použití v dB(A) (re 1 pW) Minimum	Maximum	Typ
60	Integrovaný motor	Bílé sklo	B	600	39	52	26050
	Integrovaný motor	Černé sklo	B	600	39	52	26052
90	Integrovaný motor	Bílé sklo	B	592	40	51	26080
	Integrovaný motor	Černé sklo	B	592	40	51	26082

Úroveň hlučnosti naměřena podle normy IEC 60704-2-13, sací výkon podle normy IEC 6159.

Technické údaje

	Crystal 60 cm 26050 Bílé sklo / 26052 Černé sklo	**Crystal 90 cm 26080 Bílé sklo / 26082 Černé sklo**
Funkce		
Ovládání	Tlačítka	Tlačítka
Počet rychlostních stupňů	3 + intenzivní stupeň	3 + intenzivní stupeň
Automatické snížení intenzivního stupně (min.)	6	6
S redukcí hluku	▪	▪
Recirkulace	Volitelná (monoblok)	Volitelná (monoblok)
Funkce InTouch pro ovládání z desky	▪	▪
Automatické vypnutí po 3 hodinách	▪	▪
Časovač doběhu (min.)	10	10
Indikace čištění tukového filtru	▪	▪
Indikace výměny recirkulačního filtru	▪	▪
Osvětlení		
Typ osvětlení (W)	LED (7) / stmívatelné	LED (14) / stmívatelné
Barva osvětlení (K)	3,000	3,000
Ovládání externího osvětlení dálkovým ovládáním	Volitelné (sada 990.030)	Volitelné (sada 990.030)
Technické údaje		
Barva	26050 Bílé sklo 26052 Černé sklo	26080 Bílé sklo 26082 Černé sklo
Integrovaný motor	▪	▪
Možnost vzdálené interní montáže		
Hmotnost odsavače (kg)	12,5	15
Síťové napětí (V) / Hodnota el.připojení (W)	230 / 231	230 / 238
Rozměry		
Rozměry (Š×H×V) (mm)	533×313×331	833×313×331
Výřez (D×Š) (mm)	510×290	810×290
Průměr výfuku (mm)	150	150
Směr výfuku	Horní	Horní
Doporučená montážní výška nad indukční deskou (Vmin-Vmax) (mm)	650–750	650–750
Doporučená montážní výška nad sklokeramickou deskou (Vmin-Vmax) (mm)	600–750	600–750
Doporučená montážní výška nad plynovou deskou (Vmin-Vmax) (mm)	650–750	650–750

Výkony a hlučnosti

Typ		**Maximální výkon motoru (m^3/h)**	**Výkon (m^3/h) / tlak (Pa)**				**Úroveň hlučnosti dB(A)** akustický tlak (re20µPa) / aktustický výkon (re 1pW)			
			Stupeň I	**Stupeň II**	**Stupeň III**	**Intenzivní stupeň**	**Stupeň I**	**Stupeň II**	**Stupeň III**	**Intenzivní stupeň**
26050, 26052	Integrovaný motor	700	207 / 443	282 / 491	386 / 525	600 / 564	27 / 39	33 / 45	40 / 52	50 / 61
26080, 26082	Integrovaný motor	700	207 / 447	276 / 489	371 / 526	592 / 559	28 / 40	33 / 45	39 / 51	49 / 61

Úroveň hlučnosti naměřena podle normy IEC 60704-2-13, sací výkon podle normy IEC 61591.

Technické nákresy

Crystal 60 cm

26050 / 26052

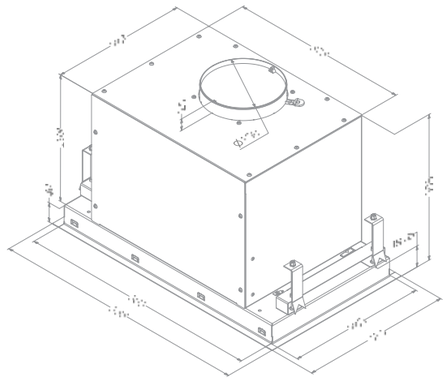

Crystal 90 cm

26080 / 26082

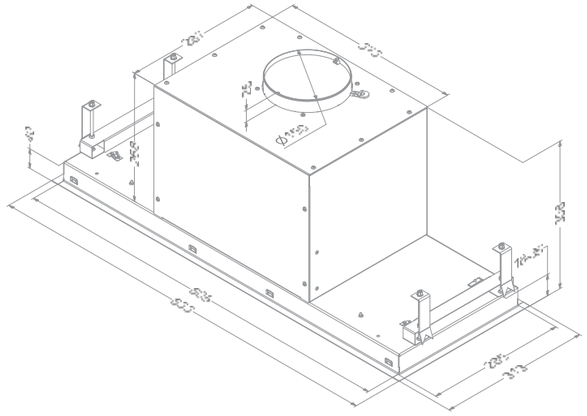

Příslušenství

	Typ	26050	26052	26080	26082
Tukový filtr (náhradní)	26050.020	▪	▪	▪	▪
Sada pro ovládání externího ventilu a/nebo osvětlení	990.030	▪	▪	▪	▪
Dálkové ovládání	840.029	▪	▪	▪	▪

990.030

990.030

840.029

Příslušenství

	Typ	26050	26052	26080	26082
Recirkulace					
Recirkulační box s monoblok filtrem (270×500×295 mm)					
Bílý (≈RAL 9003)	841.400	▪	▪	▪	▪
Černý (≈RAL 9005)	842.400	▪	▪	▪	▪
Šedý (≈RAL 7030)	843.400	▪	▪	▪	▪
Náhradní filtr k 841.400, 842.400 a 843.400	830.055	▪	▪	▪	▪
Recirkulační box s monoblok filtrem (140×820×292 mm)					
Bílý (≈RAL 9003)	7931.400	▪	▪	▪	▪
Černý (≈RAL 9005)	7932.400	▪	▪	▪	▪
Šedý (≈RAL 7030)	7933.400	▪	▪	▪	▪
Náhradní filtr k 7931.400, 7932.400 a 7933.400 (objednat 2 ks)	7900.055	▪	▪	▪	▪
Sada s monoblok filtrem (bez recirkulačního boxu)	26050.400	▪	▪	▪	▪
Náhradní monoblok filtr pro recirk.sadu 26050.400	26050.055	▪	▪	▪	▪

26050.400

26050.055

841.400

842.400

843.400

841.400, 842.400, 843.400

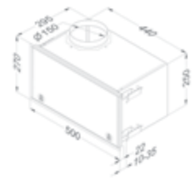

7931.400

7932.400

7933.400

7931.400, 7932.400, 7933.400

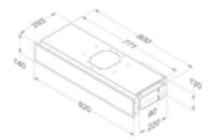

Glassline

- Skleněný odsavač pro vestavbu do dekorativního komína nebo kuchyňské niky
- Jednoduché ovládání pomocí otočného knoflíku
- Stylový design s bílým sklem

Vzdálenost
Maximální vzdálenost mezi odsavačem a varnou deskou.

Recirkulace
Recirkulace je volitelná.

Šířka (cm)	Motor	Barva	EEI	Výkon při max. stupni (m³/h)	Hlučnost při normálním použití v dB(A) (re 1 pW) Minimum	Maximum	Typ
53,8	Integrovaný	Bílé sklo	C	327	46	59	874
70,0	Integrovaný	Bílé sklo	C	486	47	59	877
83,8	Integrovaný	Bílé sklo	D	337	45	58	876 (3)
83,8	Integrovaný	Bílé sklo	D	628	47	60	878

Úroveň hlučnosti naměřena podle normy IEC 60704-2-13, sací výkon podle normy IEC 61591.

(3) Tento model je možno použít nad varnou deskou s maximálně 4 varnými zónami.

Technické údaje

	Glassline 60 cm 874 Bílé sklo	**Glassline 70 cm 877 Bílé sklo**	**Glassline 90 cm 876 Bílé sklo**	**Glassline 90 cm 878 Bílé sklo**
Funkce				
Ovládání	Otočný knoflík	Otočný knoflík	Otočný knoflík	Otočný knoflík
Počet rychlostních stupňů	3	3	3	3
S redukcí hluku	▪	▪	▪	▪
Recirkulace	Volitelná (monoblok)	Volitelná (monoblok)	Volitelná (monoblok)	Volitelná (monoblok)
Osvětlení				
Typ osvětlení (W)	CFL (2×11)	TL8 (2×15)	TL8 (2×15)	TL8 (2×15)
Technické údaje				
Barva	Bílá	Bílá	Bílá	Bílá
Integrovaný motor	▪	▪	▪	▪
Hmotnost odsavače (kg)	12.5	20	17	20
Síťové napětí (V) / Hodnota el.připojení (W)	230 / 125	230 / 183	230 / 139	230 / 232
Rozměry				
Rozměry (Š×H×V) (mm)	538×301×371	700×301×340	838×301×371	838×301×382
Výřez (DxŠ) (mm)	510×290	672×290	810×290	810×290
Průměr výfuku (mm)	125	150	125	150
Směr výfuku	Horní	Horní	Horní	Horní
Doporučená montážní výška nad indukční deskou (Vmin-Vmax) (mm)	650–750	650–750	650–750	650–750
Doporučená montážní výška nad sklokeramickou deskou (Vmin-Vmax) (mm)	600–750	600–750	600–750	600–750
Doporučená montážní výška nad plynovou deskou (Vmin-Vmax) (mm)	650–750	650–750	650–750	650–750

Výkony a hlučnosti

Typ		**Maximální výkon motoru (m^3/h)**	**Výkon (m^3/h) / tlak (Pa)**			**Úroveň hlučnosti dB(A)** akustický tlak (re20µPa) / aktustický výkon (re 1pW)		
			Stupeň I	**Stupeň II**	**Stupeň III**	**Stupeň I**	**Stupeň II**	**Stupeň III**
874	Integrovaný motor	470	172 /251	227 / 326	327 / 360	32 / 46	38 / 51	45 / 59
877	Integrovaný motor	700	263 / 323	356 / 334	486 / 366	33 / 47	38 / 52	45 / 59
876	Integrovaný motor	470	179 / 229	237 / 334	337 / 390	31 / 45	37 / 51	44 / 58
878	Integrovaný motor	940	327 / 231	437 / 301	628 / 346	33 / 47	40 / 53	47 / 60

Úroveň hlučnosti naměřena podle normy IEC 60704-2-13, sací výkon podle normy IEC 61591.

Technické nákresy

Glassline 60 cm

874

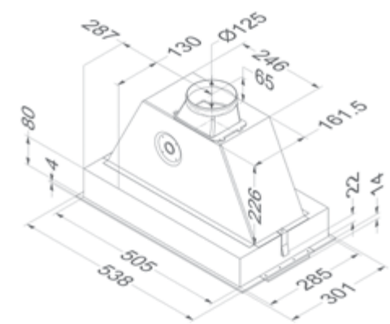

Glassline 70 cm

877

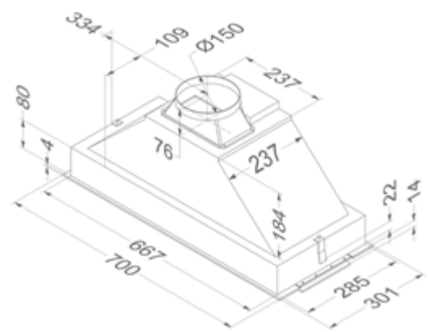

Glassline 90 cm

876

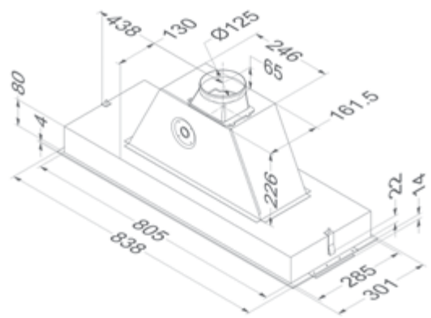

Glassline 90 cm

878

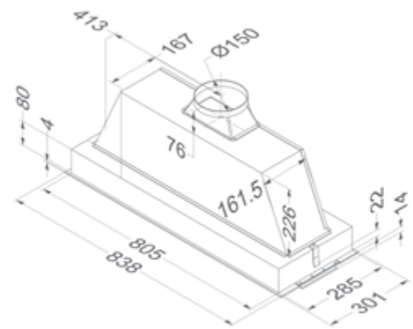

Příslušenství

	Typ	874	876	877	878
Tukový filtr (náhradní)	609.014	▪	▪		
Tukový filtr (náhradní) (objednat 2 ks)	609.014				▪
Tukový filtr (náhradní)	605.014			▪	

609.014

605.014

Příslušenství

	Typ	874	876	877	878
Recirkulace					
Recirkulační box s monoblok filtrem (270×500×295 mm)					
Bílý (≈RAL 9003)	841.400	▪	▪	▪	▪
Černý (≈RAL 9005)	842.400	▪	▪	▪	▪
Šedý (≈RAL 7030)	843.400	▪	▪	▪	▪
Náhradní filtr k 841.400, 842.400 a 843.400	830.055	▪	▪	▪	▪
Recirkulační box s monoblok filtrem (140×820×292 mm)					
Bílý (≈RAL 9003)	7931.400	▪	▪	▪	▪
Černý (≈RAL 9005)	7932.400	▪	▪	▪	▪
Šedý (≈RAL 7030)	7933.400	▪	▪	▪	▪
Náhradní filtr k 7931.400, 7932.400 a 7933.400 (objednat 2 ks)	7900.055	▪	▪	▪	▪

841.400

842.400

843.400

841.400, 842.400, 843.400

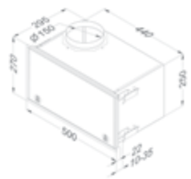

7931.400

7932.400

7933.400

7931.400, 7932.400, 7933.400

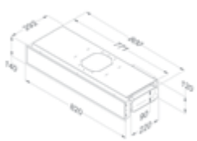

Inox Essence

- Vestavný odsavač pro vestavbu do dekorativního komína nebo kuchyňské niky
- Vhodný do menších kompaktních kuchyní
- Jednoduché ovládání pomocí tlačítek
- Elegantní nerezové filtry pro optimální odsávání výparů
- LED osvětlení (2700 K)

Vzdálenost
Maximální vzdálenost mezi odsavačem a varnou deskou.

Recirkulace
Recirkulace je volitelná.

Šířka (cm)	Motor	Barva	EEI	Výkon při max. stupni (m^3/h)	Hlučnost při normálním použití v dB(A) (re 1 pW) Minimum	Maximum	Typ
60	Integrovaný	Nerez	B	517	37	58	828
90	Integrovaný	Nerez	B	521	34	58	829 (3)

Úroveň hlučnosti naměřena podle normy IEC 60704-2-13, sací výkon podle normy IEC 61591.

(3) Tento model je možno použít nad varnou deskou s maximálně 4 varnými zónami.

Technické údaje

	Inox Essence 60 cm 828	Inox Essence 90 cm 829
Funkce		
Ovládání	Tlačítka	Tlačítka
Počet rychlostních stupňů	4	4
Recirkulace	Volitelná (kazeta s uhlíkovým filtrem)	Volitelná (kazeta s uhlíkovým filtrem)
Indikace čištění tukového filtru	▪	▪
Indikace výměny recirkulačního filtru	▪	▪
Osvětlení		
Typ osvětlení (počet/W)	LED (2×2)	LED (2×2)
Technické údaje		
Barva	Nerez	Nerez
Barva osvětlení (K)	2,700	2,700
Integrovaný motor	▪	▪
Hmotnost odsavače (kg)	10	11,5
Síťové napětí (V) / Hodnota el. připojení (W)	230 / 167	230 / 168
Rozměry		
Rozměry (Š×H×V) (mm)	546×296×279	846×296×279
Výřez (DxŠ) (mm)	525×275	825×275
Průměr výfuku (mm)	150	150
Směr výfuku	Horní	Horní
Doporučená montážní výška nad indukční deskou (Vmin-Vmax) (mm)	650–750	650–750
Doporučená montážní výška nad sklokeramickou deskou (Vmin-Vmax) (mm)	600–750	600–750
Doporučená montážní výška nad plynovou deskou (Vmin-Vmax) (mm)	650–750	650–750

Výkony a hlučnosti

Typ		Maximální výkon motoru (m^3/h)	Výkon (m^3/h) / tlak (Pa)				Úroveň hlučnosti dB(A) akustický tlak (re20µPa) / aktustický výkon (re 1pW)			
			Stupeň I	Stupeň II	Stupeň III	Stupeň IV	Stupeň I	Stupeň II	Stupeň III	Stupeň IV
828	Integrovaný motor	581	202 / 274	299 / 392	398 / 458	517 / 492	26 / 37	33 / 44	42 / 53	47 / 58
829	Integrovaný motor	581	199 / 259	299 / 381	399 / 451	521 / 488	23 / 34	28 / 39	40 / 51	47 / 58

Úroveň hlučnosti naměřena podle normy IEC 60704-2-13, sací výkon podle normy IEC 61591.

Technické nákresy

Inox Essence 60 cm	Inox Essence 90 cm
828	829

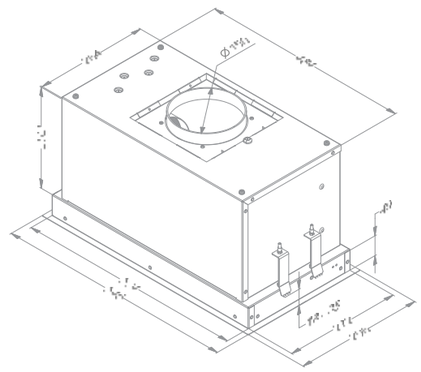

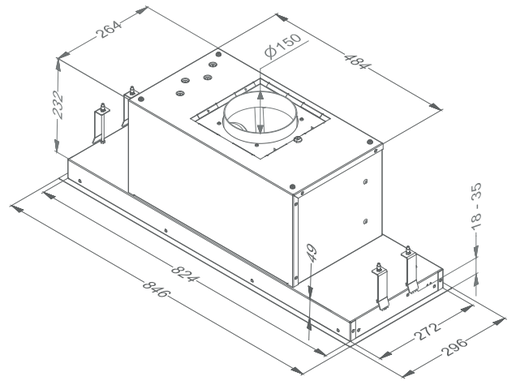

Příslušenství

	Typ	828	829
Sada LED osvětlení 2 ks (4000 K)	906.303	▪	▪
Tukový filtr (náhradní)	828.020	▪	
Tukový filtr (objednat 2 ks)	829.020		▪
Uhlíkový filtr (také jako náhradní)	6200.055	▪	▪

828.020

829.020

6200.055

906.303

Odsavače

do horní skříňky

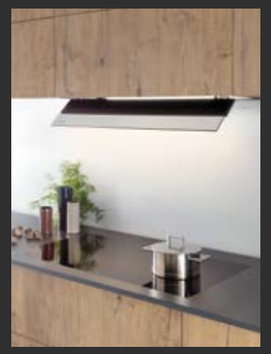

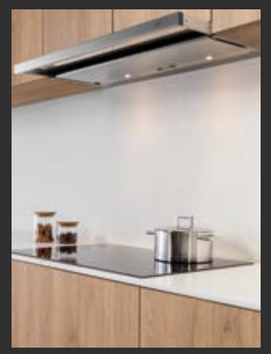

	Fusion Pro	Fusion	Telescopic	Telescopic Essence
Šířka horní skříňky				
60 cm	▪	▪	▪	▪
90 cm	▪	▪	▪	▪
120 cm	▪			
Barva				
Bílá	▪	▪		
Nerez			▪	▪
Antracit	▪			
Motor				
Integrovaný	▪	▪	▪	▪
Provoz				
Odtah	▪	▪	▪	▪
Recirkulace	Volitelná	Volitelná	Volitelná	Volitelná
	str. 144	str. 148	str. 152	str. 158

Neviditelná integrace do horní skříňky

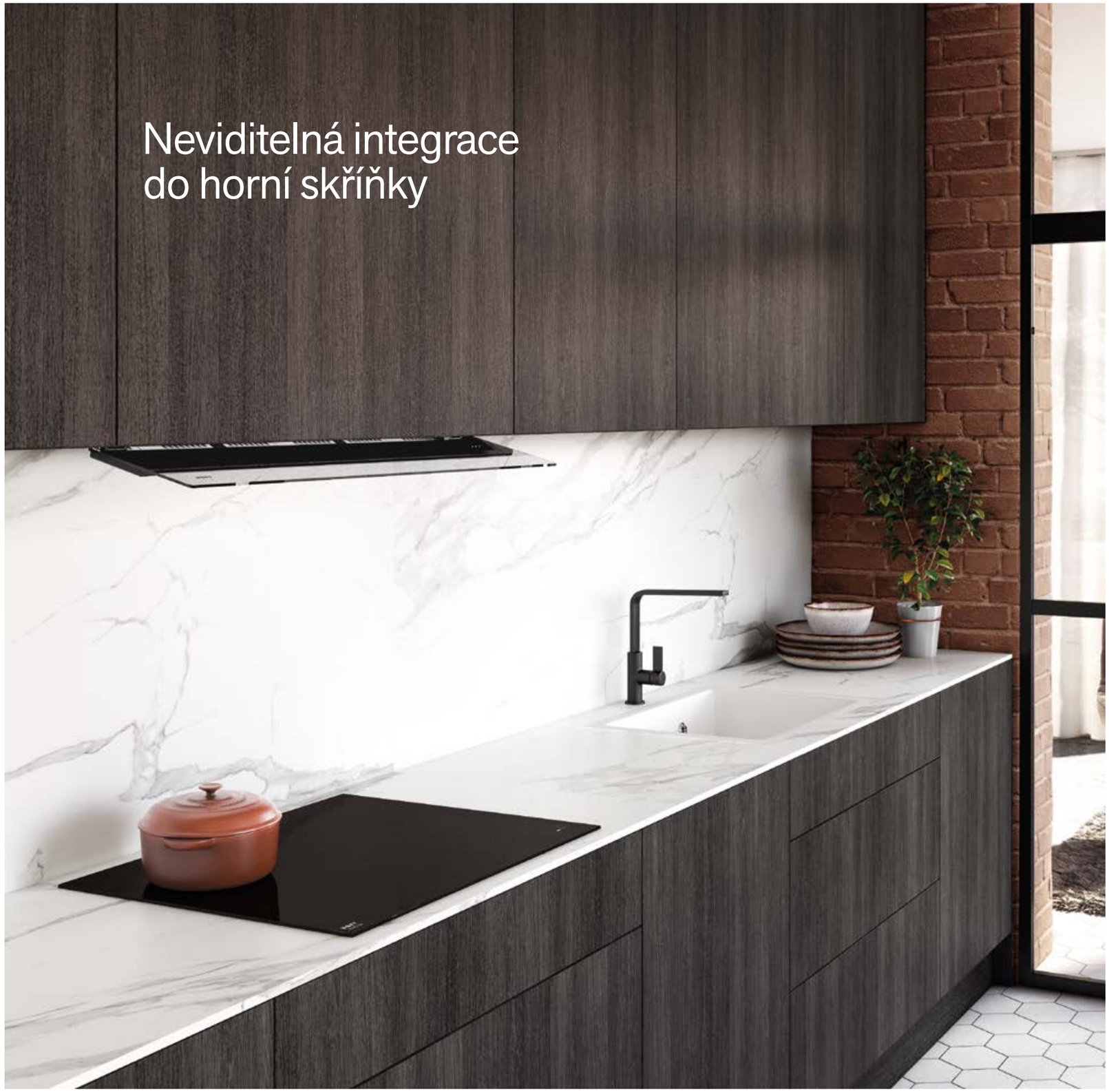

Fusion Pro splňuje vysoké požadavky na designové odsavače určené pro vestavbu do horní skříňky. Jedná se o promyšlený koncept, díky kterému je odsavač neviditelně integrovaný ve skříňce a využívá výklopného skleněného štítu pro lepší účinnost odsávání. Objevte všechny jeho výhody.

Průhledný výklopný štít pro zachycení výparů z vaření.

Praktický úložný prostor.

Ochrana korpusu skříňky proti páře.

Šikmý čelní panel pro snadné otevírání dvířek.

NOVY
PREMIUM INNOVATION PRODUCT

Fusion Pro

- Pro neviditelnou integraci do horní nástěnné skříňky o hloubce 310-351 mm
- Výklopný štít z průhledného skla pro optimální zachycení výparů z vaření
- V uzavřené poloze prakticky neviditelný
- Osvětlení LED páskem (3000 K), stmívatelné
- Využitelný prostor v horní skříňce
- Dotykové ovládání na skle
- Provedení bílá a antracit

Premium
Výrobek je v nabídce u vybraných partnerů.

Vzdálenost
Maximální vzdálenost mezi odsavačem a varnou deskou.

InTouch
Funkce pro ovládání odsavače z varné desky.

Recirkulace
Recirkulace je volitelná.

5 LET ZÁRUKA

ODSAVAČE DO HORNÍ SKŘÍŇKY

Hlučnost při normálním použití v dB(A) (re 1 pW)

Šířka (cm)	Motor	Barva	EEI	Výkon při max. stupni (m^3/h)	Minimum	Maximum	Typ
60	Integrovaný	Antracit / antracitové sklo	A+	682	48	59	8710
	Integrovaný	Bílá / průhledné sklo	A+	682	48	59	8711
90	Integrovaný	Antracit / antracitové sklo	A	674	48	59	8740
	Integrovaný	Bílá / průhledné sklo	A	674	48	59	8741
120	Integrovaný	Antracit / antracitové sklo	A	701	48	59	8770

Úroveň hlučnosti naměřena podle normy IEC 60704-2-13, sací výkon podle normy IEC 61591.

Lze namontovat pouze mezi dvě stěny skříňky.

Video
Fusion Pro

Technické údaje

	Fusion Pro 60 cm **8710 Antracit + sklo** **8711 Bílá + sklo**	**Fusion Pro 90 cm** **8740 Antracit + sklo** **8741 Bílá + sklo**	**Fusion Pro 120 cm** **8770 Antracit + sklo**
Funkce			
Ovládání	Dotykové ovládání	Dotykové ovládání	Dotykové ovládání
Počet rychlostních stupňů	3 + intenzivní stupeň	3 + intenzivní stupeň	3 + intenzivní stupeň
Automatické snížení intenzivního stupně (min.)	6	6	6
S redukcí hluku	▪	▪	▪
Recirkulace	Volitelná (monoblok)	Volitelná (monoblok)	Volitelná (monoblok)
Funkce InTouch pro ovládání z desky	▪	▪	▪
Automatické vypnutí po 3 hodinách	▪	▪	▪
Časovač doběhu (min.)	10	10	10
Indikace čištění tukového filtru	▪	▪	▪
Indikace výměny recirkulačního filtru	▪	▪	▪
Osvětlení			
Typ osvětlení (W)	LED pásek (14), stmívatelný	LED pásek (23), stmívatelný	LED pásek (23), stmívatelný
Barva osvětlení (K)	3,000	3,000	3,000
Technické údaje			
Barva	8710 Antracit (≈RAL 7016) 8711 Bílá (≈RAL 9003)	8740 Antracit (≈RAL 7016) 8741 Bílá (≈RAL 9003)	Antracit (≈RAL 7016)
Šikmý čelní štít pro bezúchytková dvířka	▪	▪	▪
Integrovaný motor	▪	▪	▪
Hmotnost odsavače (kg)	11	14	17
Síťové napětí (V) / Hodnota el.připojení (W)	230 / 116	230 / 124	230 /124
Rozměry			
Rozměry (Š×H×V) (mm)	600×310–351×340	900×310–351×340	1200×310–351×340
Šířka skříňky (mm)	600	900	1200
Minimální - maximální hloubka skříňky (mm)	310–351	310–351	310–351
Tloušťka boční stěny skříňky (mm)	16–19	16–19	16–19
Průměr výfuku (mm)	150	150	150
Směr výfuku	Horní	Horní	Horní
Doporučená montážní výška nad indukční deskou (Vmin-Vmax) (mm)	500–750	500–750	500–750
Doporučená montážní výška nad sklokeramickou deskou (Vmin-Vmax) (mm)	500–750	500–750	500–750
Doporučená montážní výška nad plynovou deskou (Vmin-Vmax) (mm)	650–750	650–750	650–750

Výkony a hlučnosti

Typ		**Maximální výkon motoru (m^3/h)**	**Výkon (m^3/h) / tlak (Pa)**				**Úroveň hlučnosti dB(A)** akustický tlak (re20μPa) / aktustický výkon (re 1pW)			
			Stupeň I	**Stupeň II**	**Stupeň III**	**Intenzivní stupeň**	**Stupeň I**	**Stupeň II**	**Stupeň III**	**Intenzivní stupeň**
8710, 8711	Integrovaný motor	815	395 / 174	535 / 353	608 / 389	682 / 390	36 / 48	44 / 56	47 / 59	50 / 62
8740, 8741	Integrovaný motor	815	391 / 178	535 / 356	606 / 383	674 / 383	36 / 48	44 / 56	47 / 59	50 / 62
8770	Integrovaný motor	815	405 / 173	553 / 351	626 / 386	701 / 381	36 / 48	44 / 56	47 / 59	50 / 62

Úroveň hlučnosti naměřena podle normy IEC 60704-2-13, sací výkon podle normy IEC 61591.

Technické nákresy

Fusion Pro 60 cm

8710 / 8711

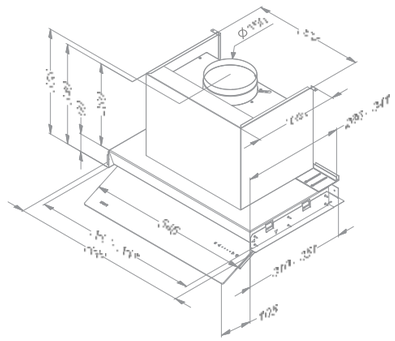

Fusion Pro 90 cm

8740 / 8741

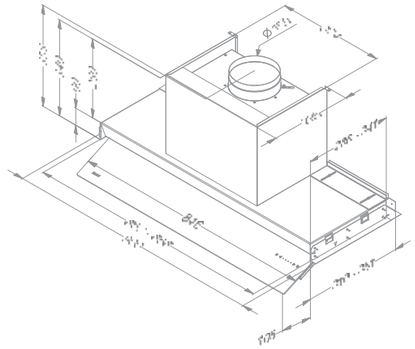

Fusion Pro 120 cm

8770

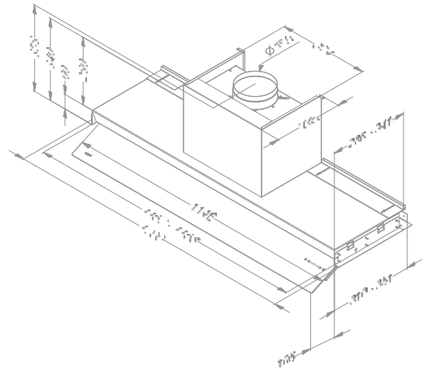

Video
Instalace Fusion Pro

Příslušenství

	Typ		**8710**	**8711**	**8740**	**8741**	**8770**
Tukový filtr (objednat 2 ks)	8740.050		▪	▪			
Tukový filtr (objednat 3 ks)	8740.050				▪	▪	
Tukový filtr (objednat 4 ks)	8740.050						▪
Prodloužení komínu, antracit (připevnění na polici)	8840.8160		▪		▪		▪
Prodloužení komínu, bílé (připevnění na polici)	8840.8170			▪		▪	
Dálkové ovládání	840.029		▪	▪	▪	▪	▪
Recirkulace							
Monoblok filtr (také jako náhradní)	8740.400	3 490 Kč	▪	▪	▪	▪	▪

8740.050

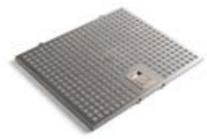

840.029

8740.400

8840.8160

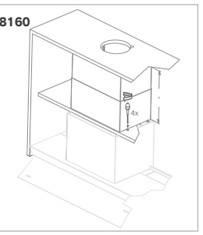

Fusion

- Pro neviditelnou integraci do horní nástěnné skříňky o hloubce od 320 mm
- Výklopný štít z bílého skla pro optimální zachycení výparů z vaření
- V uzavřené poloze prakticky neviditelný
- Dotykové ovládání na skle
- Osvětlení LED páskem (3000 K), stmívatelné

Vzdálenost
Maximální vzdálenost mezi odsavačem a varnou deskou.

InTouch
Funkce pro ovládání odsavače z varné desky.

Recirkulace
Recirkulace je volitelná.

Hlučnost při normálním použití v dB(A) (re 1 pW)

Šířka (cm)	Motor	Barva	EEI	Výkon při max. stupni (m^3/h)	Minimum	Maximum	Typ
60	Integrovaný	Bílá / Bílé sklo	A	608	39	58	680
90	Integrovaný	Bílá / Bílé sklo	A	629	37	59	686

Úroveň hlučnosti naměřena podle normy IEC 60704-2-13, sací výkon podle normy IEC 61591.

Technické údaje

	Fusion 60 cm **680 Bílé sklo**	**Fusion 90 cm** **686 Bílé sklo**
Funkce		
Ovládání	Dotykové ovládání	Dotykové ovládání
Počet rychlostních stupňů	3 + intenzivní stupeň	3 + intenzivní stupeň
Automatické snížení intenzivního stupně (min.)	6	6
S redukcí hluku	▪	▪
Recirkulace	Volitelná (monoblok)	Volitelná (monoblok)
Funkce InTouch pro ovládání z desky	▪	▪
Automatické vypnutí po 3 hodinách	▪	▪
Časovač doběhu (min.)	10	10
Indikace čištění tukového filtru	▪	▪
Indikace výměny recirkulačního filtru	▪	▪
Osvětlení		
Typ osvětlení (W)	LED pásek (9), stmívatelný	LED pásek (16), stmívatelný
Barva osvětlení (K)	3,000	3,000
Technické údaje		
Barva	Bílá	Bílá
Integrovaný motor	▪	▪
Hmotnost odsavače (kg)	12.5	15.2
Síťové napětí (V) / Hodnota el.připojení (W)	230 / 121	230 /129
Rozměry (mm)		
Rozměry (Š×H×V) (mm)	520×280×320	820×280×320
Výřez (D×Š) (mm)	505×265	805×265
Průměr výfuku (mm)	150	150
Směr výfuku	Horní / zadní	Horní / zadní
Doporučená montážní výška nad indukční deskou (Vmin-Vmax) (mm)	500–750	500–750
Doporučená montážní výška nad sklokeramickou deskou (Vmin-Vmax) (mm)	500–750	500–750
Doporučená montážní výška nad plynovou deskou (Vmin-Vmax) (mm)	650–750	650–750

Výkony a hlučnosti

		Maximální výkon motoru (m^3/h)	**Výkon (m^3/h) / tlak (Pa)**				**Úroveň hlučnosti dB(A)** akustický tlak (re20μPa) / aktustický výkon (re 1pW)			
Typ			**Stupeň I**	**Stupeň II**	**Stupeň III**	**Intenzivní stupeň**	**Stupeň I**	**Stupeň II**	**Stupeň III**	**Intenzivní stupeň**
680	Integrovaný motor	815	230 / 68	397 / 238	527 / 367	608 / 367	29 / 39	40 / 51	48 / 58	51 / 61
686	Integrovaný motor	815	237 / 70	415 / 242	547 / 381	629 / 382	28 / 37	40 / 51	48 / 59	50 /61

Úroveň hlučnosti naměřena podle normy IEC 60704-2-13, sací výkon podle normy IEC 61591.

Technické nákresy

Fusion 60 cm	**Fusion 90 cm**
680	686

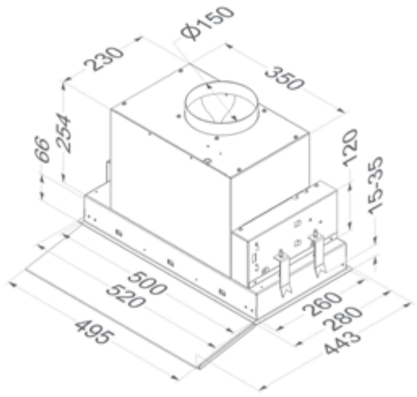

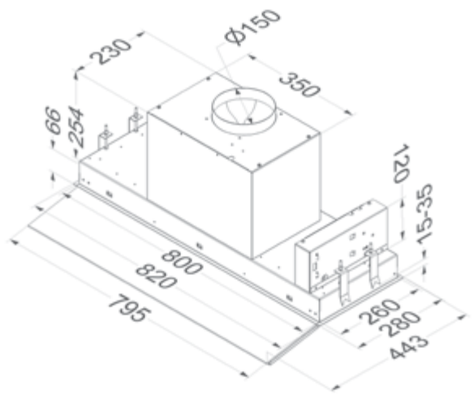

Příslušenství

	Typ	**680**	**686**
Tukový filtr (náhradní)	680.020	▪	
Tukový filtr (objednat 2 ks)	680.020		▪
Dálkové ovládání	840.029	▪	▪
Recirkulace			
Monoblok filtr (také jako náhradní)	680.400	▪	▪

680.020

840.029

680.400

Telescopic

- Odsavač pro vestavbu do horní nástěnné skříňky
- Teleskopický výsuv pro optimální zachycení výparů z vaření
- Možnost využití prostoru v přední straně skříňky
- Prosklený výsuvný štít
- LED osvětlení (2700 K)
- Elektronické ovládání (663, 693)

Vzdálenost
Maximální vzdálenost mezi odsavačem a varnou deskou.

Recirkulace
Recirkulace je volitelná.

5 LET ZÁRUKA

Volitelný
663
693

Šířka (cm)	Motor	Barva	Ovládání	EEI	Výkon při max. stupni (m^3/h)	Hlučnost při normálním použití v dB(A) (re 1 pW) Minimum	Maximum	Typ
60	Integrovaný	Nerez	Otočný knoflík	C	346	49	60	661
	Integrovaný	Nerez	Otočný knoflík	D	594	55	63	662
	Integrovaný	Nerez	Tlačítka	C	614	47	58	663
90	Integrovaný	Nerez	Otočný knoflík	C	348	48	60	691(3)
	Integrovaný	Nerez	Otočný knoflík	C	587	50	61	692
	Integrovaný	Nerez	Tlačítka	C	605	43	55	693

Úroveň hlučnosti naměřena podle normy IEC 60704-2-13, sací výkon podle normy IEC 61591.

(3) Tento model je možno použít nad varnou deskou s maximálně 4 varnými zónami.

Technické údaje

	Telescopic 60 cm 661 Nerez	Telescopic 60 cm 662 Nerez	Telescopic 60 cm 663 Nerez	Telescopic 90 cm 691 Nerez	Telescopic 90 cm 692 Nerez	Telescopic 90 cm 693 Nerez
Funkce						
Ovládání	Otočný knoflík	Otočný knoflík	Tlačítka	Otočný knoflík	Otočný knoflík	Tlačítka
Počet rychlostních stupňů	3	3	3 + intenzivní stupeň	3	3	3 + intenzivní stupeň
Automatické snížení intenzivního stupně (min.)			6			6
S redukcí hluku	▪	▪	▪	▪	▪	▪
Recirkulace	Volitelná (monoblok)	Volitelná (monoblok)	Volitelná (monoblok)	Volitelná (monoblok)	Volitelná (monoblok)	Volitelná (monoblok)
Funkce InTouch pro ovládání z desky			Volitelná			Volitelná
Automatické vypnutí po 3 hodinách			▪			▪
Časovač doběhu (min.)			10			10
Indikace čištění tukového filtru			▪			▪
Indikace výměny recirkulačního filtru			▪			▪
Osvětlení						
Typ osvětlení (počet/W)	LED (2×2)	LED (2×2)	LED (2×2)	LED (2×2)	LED (2×2)	LED (2×2)
Barva osvětlení (K)	2,700	2,700	2,700	2,700	2,700	2,700
Technické údaje						
Barva čelní lišty	Nerez (vyměnitelná)	Nerez (vyměnitelná)	Nerez (vyměnitelná)	Nerez (vyměnitelná)	Nerez (vyměnitelná)	Nerez (vyměnitelná)
Integrovaný motor	▪	▪	▪	▪	▪	▪
Hmotnost odsavače (kg)	12	13	13	16	18	18
Síťové napětí (V) / Hodnota el. připojení (W)	230 / 103	230 / 182	230 / 181	230 / 101	230 / 194	230 / 200
Rozměry						
Rozměry (Š×H×V) (mm)	598×290×348	598×290×405	598×290×405	898×290×348	898×290×348	898×290×348
Minimální - maximální hloubka skříňky (W×D×H) (mm)	600×280×450	600×280×450	600×280×450	900×280×450	900×280×450	900×280×450
Výřez (D×Š) (mm)	560–570×180	560–570×180	560–570×180	860–870×180	860–870×180	860–870×180
Průměr výfuku (mm)	125	150	150	125	150	150
Směr výfuku	Horní	Horní	Horní	Horní	Horní	Horní
Doporučená montážní výška nad indukční deskou (Vmin-Vmax) (mm)	650–750	650–750	650–750	650–750	650–750	650–750
Doporučená montážní výška nad sklokeramickou deskou (Vmin-Vmax) (mm)	600–750	600–750	600–750	600–750	600–750	600–750
Doporučená montážní výška nad plynovou deskou (Vmin-Vmax) (mm)	650–750	650–750	650–750	650–750	650–750	650–750

Výkony a hlučnosti

Typ		Maximální výkon motoru (m^3/h)	Výkon (m^3/h) / tlak (Pa)				Úroveň hlučnosti dB(A) akustický tlak (re20µPa) / aktustický výkon (re 1pW)			
			Stupeň I	Stupeň II	Stupeň III	Stupeň IV / Intenzivní stupeň	Stupeň I	Stupeň II	Stupeň III	Stupeň IV / Intenzivní stupeň
661	Integrovaný motor	470	212 / 252	255 / 290	346 / 344		38 / 49	43 / 54	48 / 60	
662	Integrovaný motor	940	387 / 267	464 / 326	594 / 408		43 / 55	47 / 58	51 / 63	
663	Integrovaný motor	940	285 / 187	397 / 287	473 / 336	614 / 411	36 / 47	43 / 55	47 / 58	51 / 63
691	Integrovaný motor	470	215 / 273	257 / 318	348 / 379		36 / 48	41 / 52	48 / 60	
692	Integrovaný motor	940	353 / 313	423 / 347	587 / 397		39 / 50	43 / 55	50 / 61	
693	Integrovaný motor	940	259 / 153	356 / 225	436 / 262	605 / 318	32 / 43	39 / 50	43 / 55	50 / 61

Úroveň hlučnosti naměřena podle normy IEC 60704-2-13, sací výkon podle normy IEC 61591.

Technické nákresy

Telescopic 60 cm

661

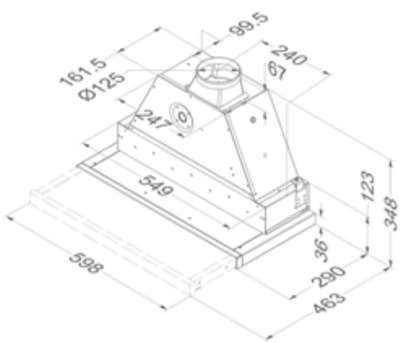

662 / 663

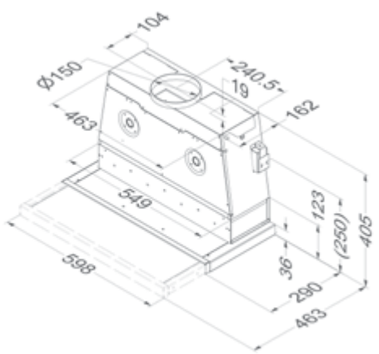

Telescopic 90 cm

691

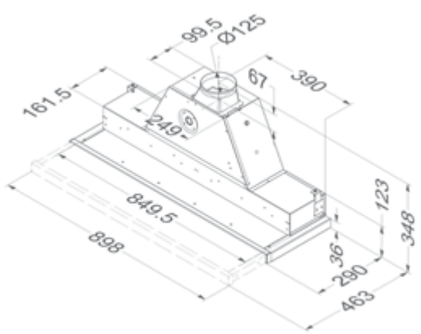

692 / 693

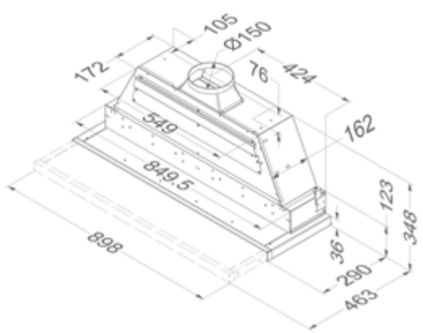

Příslušenství

	Typ	661	662	663	691	692	693
Sada LED osvětlení 2 ks (4000 K)	906.303	▪	▪	▪	▪	▪	▪
Tukový filtr (náhradní)	605.014	▪	▪	▪			
Tukový filtr (objednat 2 ks)	609.014				▪	▪	▪
Sada pro InTouch včetně elektroniky (nutno namontovat před instalací) a dálkového ovládání	990.021			▪			▪
Sada pro ovládání externího ventilu a/nebo osvětlení	990.030			▪			▪
Recirkulace							
Sada s monoblok filtrem	662.400	▪	▪	▪			
Náhradní monoblok filtr pro sadu 662.400	662.060	▪	▪	▪			
Sada s monoblok filtrem	692.400				▪	▪	▪
Náhradní monoblok filtr pro sadu 692.400	692.060				▪	▪	▪

906.303

605.014

609.014

990.021

990.030

662.400

692.400

Telescopic Essence

- Odsavač pro vestavbu do horní nástěnné skříňky
- Teleskopický výsuv pro optimální zachycení výparů z vaření
- Elegantní nerezové filtry pro optimální odsávání výparů
- Vestavba do skříňky bez dna
- LED osvětlení (2700 K)

Vzdálenost
Maximální vzdálenost mezi odsavačem a varnou deskou.

Recirkulace
Recirkulace je volitelná.

Šířka (cm)	Motor	Barva	EEI	Výkon při max. stupni (m³/h)	Hlučnost při normálním použití v dB(A) (re 1 pW) Minimum	Maximum	Typ
60	Integrovaný	Nerez	B	501	33	56	650
90	Integrovaný	Nerez	B	522	34	58	655 (3)

Úroveň hlučnosti naměřena podle normy IEC 60704-2-13, sací výkon podle normy IEC 61591.

(3) Tento model je možno použít nad varnou deskou s maximálně 4 varnými zónami. Odsavač je určen pro vestavbu do skříňky bez dna.

Technické údaje

Telescopic Essence 60 cm
650 Nerez

Telescopic Essence 90 cm
655 Nerez

Funkce		
Ovládání	Tlačítka	Tlačítka
Počet rychlostních stupňů	4	4
Recirkulace	Volitelná (kazeta s uhlíkovým filtrem)	Volitelná (kazeta s uhlíkovým filtrem)
Indikace čištění tukového filtru	▪	▪
Indikace výměny recirkulačního filtru	▪	▪
Osvětlení		
Typ osvětlení (počet/W)	LED (2×2)	LED (2×2)
Barva osvětlení (K)	2,700	2,700
Technické údaje		
Barva čelní lišty	Nerez (nevyměnitelná)	Nerez (nevyměnitelná)
Integrovaný motor	▪	▪
Hmotnost odsavače (kg)	10	12
Síťové napětí (V) / Hodnota el.připojení (W)	230 / 162	230 / 165
Rozměry		
Rozměry (Š×H×V) (mm)	598×290×316	898×290×316
Minimální rozměry skříňky (Š×H×V)) (mm)	600×280×300	900×280×300
Průměr výfuku (mm)	150	150
Směr výfuku	Horní	Horní
Doporučená montážní výška nad indukční deskou (Vmin-Vmax) (mm)	650–750	650–750
Doporučená montážní výška nad sklokeramickou deskou (Vmin-Vmax) (mm)	600–750	600–750
Doporučená montážní výška nad plynovou deskou (Vmin-Vmax) (mm)	650–750	650–750

Výkony a hlučnosti

Typ		**Maximální výkon motoru (m^3/h)**	**Výkon (m^3/h) / tlak (Pa)**				**Úroveň hlučnosti dB(A)** akustický tlak (re20µPa) / aktustický výkon (re 1pW)			
			Stupeň I	**Stupeň II**	**Stupeň III**	**Stupeň IV**	**Stupeň I**	**Stupeň II**	**Stupeň III**	**Stupeň IV**
650	Integrovaný motor	581	192 / 271	290 / 381	387 / 442	501 / 480	21 / 33	28 / 39	38 / 49	45 / 56
655	Integrovaný motor	581	206 / 282	303 / 374	405 / 445	522 / 482	23 / 34	31 / 42	42 / 53	46 / 58

Úroveň hlučnosti naměřena podle normy IEC 60704-2-13, sací výkon podle normy IEC 61591.

Technické nákresy

Telescopic Essence 60 cm	**Telescopic Essence 90 cm**
650	655

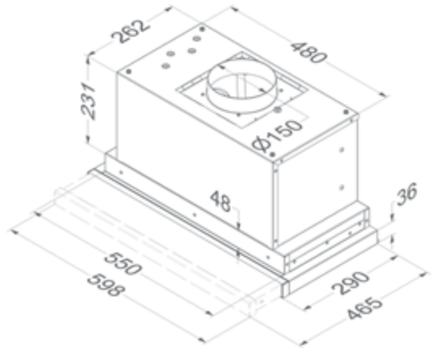

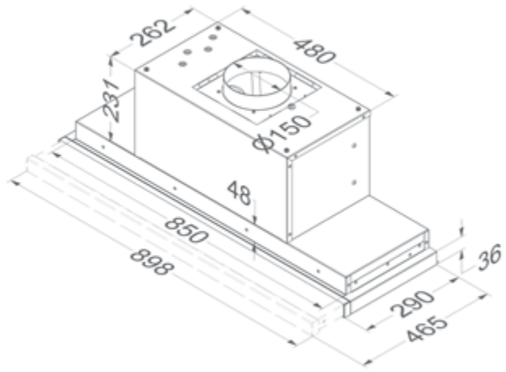

Příslušenství

	Typ	**650**	**655**
Sada LED osvětlení 2 ks (4000 K)	906.303	▪	▪
Tukový filtr (náhradní)	650.020	▪	
Tukový filtr (objednat 2 ks)	655.020		▪
Uhlíkový filtr (také jako náhradní)	6200.055	▪	▪

650.020

655.020

6200.055

906.303

Nástěnné odsavače par

Šířka	Vision	Headline	Flatline	Proline	Salsa
60 cm					▪
75 cm	▪				
90 cm	▪	▪	▪	▪	▪
120 cm	▪		▪	▪	
150 cm				▪	
Barva					
Bílá	▪				
Nerez		▪	▪	▪	▪
Černá	▪		▪		
Motor					
Integrovaný	▪	▪	▪	▪	▪
Bez motoru	▪	▪	▪		
Provoz					
Odtah	▪	▪	▪	▪	▪
Recirkulace	▪	▪	Volitelná	Volitelná	Volitelná
	str. 164	str. 170	str. 176	str. 182	str. 188

Vision

- Moderní, čistý vzhled
- Možnost instalace bez komínu s odsáváním dozadu
- Modely s recirkulací v základní výbavě, bez komínu
- LED osvětlení (2700 K)

Vzdálenost
Maximální vzdálenost mezi odsavačem a varnou deskou.

Recirkulace
Standardně pro: 7856, 7858, 7859, 7836, 7838, 7839, 7848, 7849

Volitelně

NÁSTĚNNÉ ODSAVAČE

Hlučnost při normálním použití v dB(A) (re 1 pW)

Šířka (cm)	Motor	Barva	EEI	Výkon při max. stupni (m³/h)	Minimum	Maximum	Typ
75	Integrovaný	Černé sklo / nerez	A+	788	35	51	7850 (3)
	Integrovaný	Černé sklo / černá	A+	788	35	51	7853 (3)
	Integrovaný	Bílé sklo / nerez	A+	788	35	51	7851 (3)
	Integrovaný	Černé sklo / nerez		478	45	64	7858 (3) Recirkulace
	Integrovaný	Černé sklo / černá		478	45	64	7856 (3) Recirkulace
	Integrovaný	Bílé sklo / nerez		478	45	64	7859 (3) Recirkulace
90	Integrovaný	Černé sklo / nerez	A+	808	35	51	7830
	Integrovaný	Černé sklo / černá	A+	808	35	51	7833
	Integrovaný	Bílé sklo / nerez	A+	808	35	51	7831
	Bez motoru	Černé sklo / nerez		(1)	(1)	(1)	7835 (1)
	Integrovaný	Černé sklo / nerez		490	45	66	7838 Recirkulace
	Integrovaný	Černé sklo / černá		490	45	66	7836 Recirkulace
	Integrovaný	Bílé sklo / nerez		490	45	66	7839 Recirkulace
120	Integrovaný	Černé sklo / nerez	A+	784	32	52	7840
	Integrovaný	Bílé sklo / nerez	A+	784	32	52	7841
	Integrovaný	Černé sklo / nerez		490	45	66	7848 Recirkulace
	Integrovaný	Bílé sklo / nerez		490	45	66	7849 Recirkulace

Úroveň hlučnosti naměřena podle normy IEC 60704-2-13, sací výkon podle normy IEC 6159.

(1) Tento model je určen pro připojení k internímu motoru 245.999, externímu nástěnnému motoru 445.999 nebo střešnímu motoru 745.999 nebo 755.999 (viz příslušenství).
Hodnoty výkonu a hlučnosti jsou závislé na typu motoru a způsobu instalace.
(3) Tyto modely je možno použít nad varnou deskou do šířky 65 cm s maximálně 4 varnými zónami.

Technické údaje

	Vision 75 cm **7850 černé sklo / nerez** **7853 černé sklo / černá** **7851 bílé sklo / nerez**	**Vision 75 cm** **7858 černé sklo / nerez** **7856 černé sklo / černá** **7859 bílé sklo / nerez**	**Vision 90 cm** **7830 černé sklo / nerez** **7833 černé sklo / černá** **7831 bílé sklo / nerez**	**Vision 90 cm** **7835 černé sklo / nerez** **Bez motoru**	**Vision 90 cm** **7838 černé sklo / nerez** **7836 černé sklo / černá** **7839 bílé sklo / nerez**	**Vision 120 cm** **7840 černé sklo / nerez** **7841 bílé sklo / nerez**	**Vision 120 cm** **7848 černé sklo / nerez** **7849 bílé sklo / nerez**
Funkce							
Ovládání	Dotykové ovládání	Dotykové ovládání	Dotykové ovládání	Dotykové ovládání	Dotykové ovládání	Dotykové ovládání	Dotykové ovládání
Počet rychlostních stupňů	3 + intenzivní stupeň	3 + intenzivní stupeň	3 + intenzivní stupeň	3 + intenzivní stupeň	3 + intenzivní stupeň	3 + intenzivní stupeň	3 + intenzivní stupeň
Automatické snížení intenzivního stupně (min.)	6	6	6	6	6	6	6
S redukcí hluku	▪	▪	▪	▪	▪	▪	▪
Recirkulace		▪ (monoblok)			▪ (monoblok)		▪ (monoblok)
Funkce InTouch pro ovládání z desky	Volitelná	Volitelná	Volitelná	Volitelná	Volitelná	Volitelná	Volitelná
Automatické vypnutí po 3 hodinách	▪	▪	▪	▪	▪	▪	▪
Časovač doběhu (min.)	10	30	10	10	30	10	30
Indikace čištění tukového filtru	▪	▪	▪	▪	▪	▪	▪
Indikace výměny recirkulačního filtru		▪			▪		▪
Osvětlení							
Typ osvětlení (počet/W)	LED (2×2)	LED (2×2)	LED (2×2)	LED (2×2)	LED (2×2)	LED (2×2)	LED (2×2)
Barva osvětlení (K)	2,700	2,700	2,700	2,700	2,700	2,700	2,700
Technické údaje							
Integrovaný motor	▪	▪	▪		▪	▪	▪
Motor není součástí (určeno pro externí nástěnný nebo střešní motor)				▪			
Hmotnost odsavače (kg)	27.5	22.5	30	25 + motor	25	32.5	27.5
Síťové napětí (V) / Hodnota el.připojení (W)	230 / 325	230 / 200	230 / 325	230 / 7 + motor	230 / 200	230 / 325	230 / 200
Rozměry							
Rozměry (Š×H) (mm)	748×426	748×426	898×426	898×426	898×426	1198×426	1198×426
Výška odsavače (Vmin-Vmax) (mm)	517 (Zadní výfuk) / 830–1100 (Horní výfuk)	517	517 (Zadní výfuk) / 830–1100 (Horní výfuk)	517 (Zadní výfuk) / 830–1100 (Horní výfuk)	517	517 (Zadní výfuk) / 830–1100 (Horní výfuk)	517
Maximální výška s prodloužením komínu (mm) (volitelně)	1390		1390	1390		1390	
Průměr výfuku (mm)	150		150	150		150	
Směr výfuku	Horní / zadní	Horní	Horní / zadní	Horní / zadní	Horní	Horní / zadní	Horní
Doporučená montážní výška nad indukční deskou (Vmin-Vmax) (mm)	500–750	500–750	500–750	500–750	500–750	500–750	500–750
Doporučená montážní výška nad sklokeramickou deskou (Vmin-Vmax) (mm)	500–750	500–750	500–750	500–750	500–750	500–750	500–750
Doporučená montážní výška nad plynovou deskou (Vmin-Vmax) (mm)	650–750	650–750	650–750	650–750	650–750	650–750	650–750

Výkony a hlučnosti

Typ		Maximální výkon motoru (m^3/h)	Výkon (m^3/h) / tlak (Pa)				Úroveň hlučnosti dB(A) akustický tlak (re20µPa) / aktustický výkon (re 1pW)			
			Stupeň I	Stupeň II	Stupeň III	Intenzivní stupeň	Stupeň I	Stupeň II	Stupeň III	Intenzivní stupeň
7850, 7853, 7851	Integrovaný motor	800	248 / 327	333 / 492	495 / 550	788 / 577	25 / 35	33 / 43	40 / 51	51 / 62
7858, 7856, 7859	Integrovaný motor	800	126	191	418	478	34 / 45	45 / 55	53 / 64	59 / 70
7830, 7833, 7831	Integrovaný motor	800	244 / 329	341 / 501	467 / 558	808 / 585	25 / 35	32 / 42	41 /51	51 / 62
7835	Bez motoru	(1)	(1)	(1)	(1)	(1)	(1)	(1)	(1)	(1)
7838, 7836, 7839	Integrovaný motor	800	124	196	394	490	34 / 45	45 / 55	55 / 66	59 / 70
7840, 7841	Integrovaný motor	800	239 / 321	318 / 501	483 / 558	784 / 589	25 / 32	32 / 42	41 / 52	51 / 62
7848, 7849	Integrovaný motor	800	124	196	394	490	35 / 45	45 / 55	56 / 66	60 / 70

Úroveň hlučnosti naměřena podle normy IEC 60704-2-13, sací výkon podle normy IEC 61591.

Technické nákresy

Vision 75 cm

7850 / 7853 / 7851

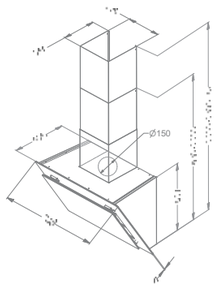

Vision 75 cm

7858 / 7856 / 7859

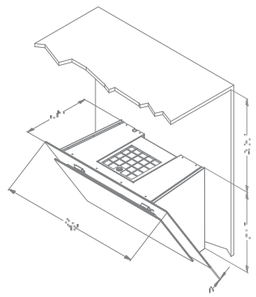

Vision 90 cm

7830 / 7833 / 7831

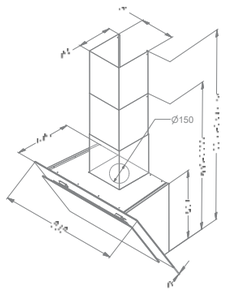

Vision 90 cm

7835

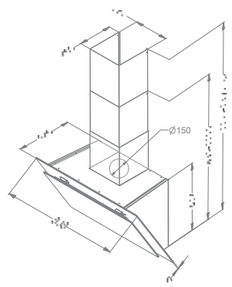

Vision 90 cm

7838 / 7836 / 7839

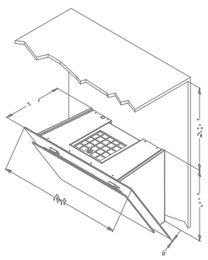

Vision 120 cm

7840 / 7841

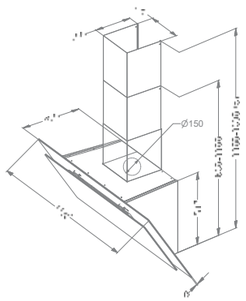

Vision 120 cm

7848 / 7849

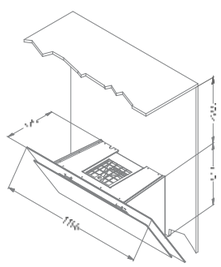

a) S prodloužením komínu, ** S recirkulací

(1) Tento model je určen pro připojení k internímu motoru 245.999, externímu nástěnnému motoru 445.999 nebo střešnímu motoru 745.999 nebo 755.999 (viz příslušenství). Hodnoty výkonu a hlučnosti jsou závislé na typu motoru a způsobu instalace.

Příslušenství

	Typ	7850 / 7851	7853	7858 / 7859	7856	7830 / 7831	7833	7835	7838 / 7839	7836	7840 / 7841	7848 / 7849
Vzdálené motory												
Vzdálený motor interní	245.999							▪				
Nástěnný motor, min. 5 m mezi odsavačem a motorem	445.999							▪				
Střešní motor, výška 48,8 cm	745.999							▪				
Střešní motor s tlumičem hluku, výška 78,4 cm	755.999							▪				
Recirkulace												
Náhradní monoblok filtr	7400.055			▪	▪				▪	▪		▪
Sada LED osvětlení 2 ks (4000 K)	906.303	▪	▪	▪	▪	▪	▪	▪	▪	▪	▪	▪
Prodloužení komínu nerez	7830.100	▪				▪		▪			▪	
Prodloužení komínu černé	7833.100		▪				▪					
Tukový filtr (objednat 2 ks)	7830.020	▪	▪	▪	▪	▪	▪	▪	▪	▪	▪	▪
Sada pro InTouch včetně elektroniky (nutno namontovat před instalací) a dálkového ovládání	990.021	▪	▪	▪	▪	▪	▪	▪	▪	▪	▪	▪
Prodlužovací kabel pro vzdálený motor (5 m)	7000.092							▪				

245.999

245.999

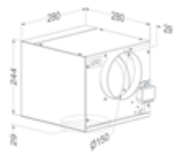

445.999

445.999

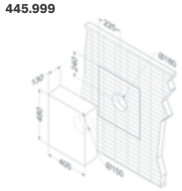

745.999

745.999

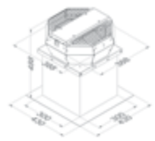

755.999

755.999

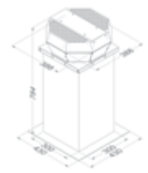

906.303

7830.020

990.021

Headline

- Plochý šikmý odsavač s jemným LED páskem
- Možnost instalace bez komínu s odtahem dozadu
- Model 7809 má standardně recirkulaci
- Osvětlení LED páskem (3000 K)

Vzdálenost
Maximální vzdálenost mezi odsavačem a varnou deskou.

Recirkulace
Recirkulace je volitelná, standardně pro: 7809

Volitelně

Hlučnost při normálním použití v dB(A) (re 1 pW)

Šířka (cm)	Motor	Barva	EEI	Výkon při max. stupni (m^3/h)	Minimum	Maximum	Typ
90	Integrovaný	Nerez	A	764	34	51	7800
	Bez motoru (1)	Nerez		(1)	(1)	(1)	7805
	Integrovaný	Nerez		759	37	58	7809 Recirkulace

Úroveň hlučnosti naměřena podle normy IEC 60704-2-13, sací výkon podle normy IEC 61591.

(1) Tento model je určen pro připojení k internímu motoru 245.999, externímu nástěnnému motoru 445.999 nebo střešnímu motoru 745.999 nebo 755.999 (viz příslušenství). Hodnoty výkonu a hlučnosti jsou závislé na typu motoru a způsobu instalace.

Technické údaje

	Headline 90 cm 7800 Nerez	**Headline 90 cm 7805 Nerez Bez motoru**	**Headline 90 cm 7809 Nerez**
Funkce			
Ovládání	Tlačítka	Tlačítka	Tlačítka
Počet rychlostních stupňů	3 + intenzivní stupeň	3 + intenzivní stupeň	3 + intenzivní stupeň
Automatické snížení intenzivního stupně (min.)	6	6	6
S redukcí hluku	▪	▪	▪
Recirkulace			▪ (monoblok)
Funkce InTouch pro ovládání z desky	Volitelná	Volitelná	Volitelná
Automatické vypnutí po 3 hodinách	▪	▪	▪
Časovač doběhu (min.)	10	10	30
Indikace čištění tukového filtru	▪	▪	▪
Indikace výměny recirkulačního filtru			▪
Osvětlení			
Typ osvětlení (W)	LED pásek (20)	LED pásek (20)	LED pásek (20)
Barva osvětlení (K)	3,000	3,000	3,000
Technické údaje			
Integrovaný motor	▪		▪
Motor není součástí (určeno pro externí nástěnný nebo střešní motor)		▪	
Hmotnost odsavače (kg)	34	27 + motor	33
Síťové napětí (V) / Hodnota el.připojení (W)	230 / 307	230 / 20 + motor	230 / 284
Rozměry (mm)			
Rozměry (Š×H×V) (mm)	900×640	900×640	900×640
Výška odsavače (Vmin-Vmax) (mm)	630 (Zadní výfuk) / 1040–1300 (Horní výfuk)	630 (Zadní výfuk) / 1040–1300 (Horní výfuk)	630
Výška odsavače s recirkulací (Vmin-Vmax) (mm)			630
Maximální výška s prodloužením komínu (mm) (volitelně)	1900	1900	
Průměr výfuku (mm)	150	150	
Směr výfuku	Horní / zadní	Horní / zadní	Horní
Doporučená montážní výška nad indukční deskou (Vmin-Vmax) (mm)	500–600	500–600	500–600
Doporučená montážní výška nad sklokeramickou deskou (Vmin-Vmax) (mm)	500–600	500–600	500–600
Doporučená montážní výška nad plynovou deskou (Vmin-Vmax) (mm)	500–600	500–600	500–600

Výkony a hlučnosti

Typ		**Maximální výkon motoru (m^3/h)**	**Výkon (m^3/h) / tlak (Pa)**				**Úroveň hlučnosti dB(A)** akustický tlak (re20µPa) / aktustický výkon (re 1pW)			
			Stupeň I	**Stupeň II**	**Stupeň III**	**Intenzivní stupeň**	**Stupeň I**	**Stupeň II**	**Stupeň III**	**Intenzivní stupeň**
7800	Integrovaný motor	800	232 / 313	349 / 483	512 / 540	764 / 563	24 / 34	32 / 42	40 / 51	49 / 60
7805	Bez motoru	(1)	(1)	(1)	(1)	(1)	(1)	(1)	(1)	(1)
7809	Integrovaný motor	800	182	309	497	759	27 / 37	37 / 48	47 / 58	56 / 67

Úroveň hlučnosti naměřena podle normy IEC 60704-2-13, sací výkon podle normy IEC 61591.

Technické nákresy

Headline 90 cm

7800 / 7805

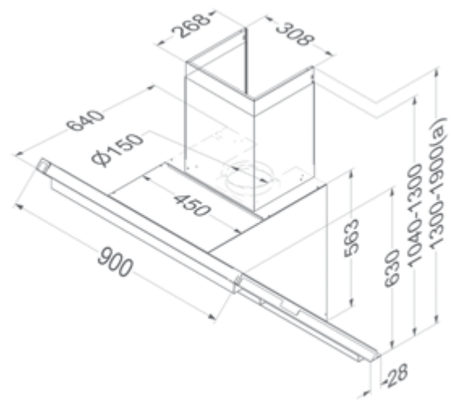

Headline 90 cm

7809

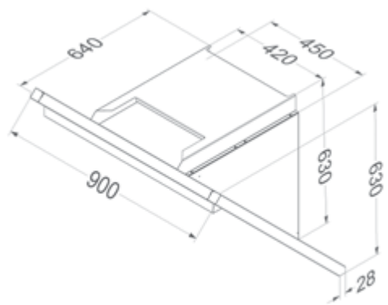

NÁSTĚNNÉ ODSAVAČE

a) S prodloužením komínu, ** S recirkulací

(1) Tento model je určen pro připojení k internímu motoru 245.999, externímu nástěnnému motoru 445.999 nebo střešnímumotoru 745.999 nebo 755.999 (viz příslušenství). Hodnoty výkonu a hlučnosti jsou závislé na typu motoru a způsobu instalace.

Příslušenství

Vzdálené motory	**Typ**	**7800**	**7805**	**7809**
Vzdálený motor interní	245.999		▪	
Nástěnný motor, min. 5 m mezi odsavačem a motorem	445.999		▪	
Střešní motor, výška 48,8 cm	745.999		▪	
Střešní motor s tlumičem hluku, výška 78,4 cm	755.999		▪	
Prodloužení komínu	7410.100	▪	▪	
Zadní panel 900×500×15 (Š×V×H) (mm), nerez	150.250	▪	▪	▪
Náhradní tukový filtr (objednat 2 ks)	7400.020	▪	▪	▪
Sada pro InTouch včetně elektroniky (nutno namontovat před instalací) a dálkového ovládání	990.021	▪	▪	▪
Prodlužovací kabel pro vzdálený motor (5 m)	7000.092		▪	
Sada pro ovládání externího ventilu a/nebo osvětlení	990.030	▪	▪	▪

245.999

245.999

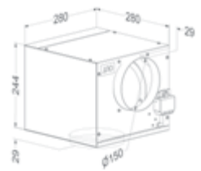

445.999

445.999

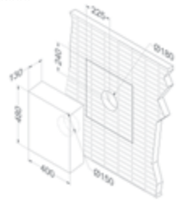

745.999

745.999

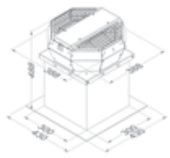

755.999

755.999

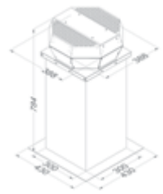

7400.020

990.021

990.030

990.030

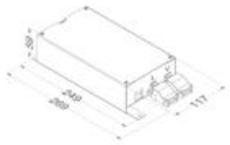

Příslušenství

Recirkulace	**Typ**	**7800**	**7805**	**7809**
Náhradní monoblok filtr (objednat 2 ks)	830.055			▪

830.055

Flatline

- Minimalistický štíhlý design, výška štítu 6 cm
- Bezešvé zpracování
- Jemné LED osvětlení (2700 K)
- Otočný komín pro recirkulaci ve standardní výbavě

InTouch
Funkce pro ovládání odsavače z varné desky.

Vzdálenost
Maximální vzdálenost mezi odsavačem varnou deskou.

Recirkulace
Recirkulace je volitelná.

Šířka (cm)	Motor	Barva	EEI	Výkon při max. stupni (m^3/h)	Hlučnost při normálním použití v dB(A) (re 1 pW) Minimum	Maximum	Typ
90	Integrovaný	Nerez	A+	635	35	55	7600
	Integrovaný	Černá	A+	635	35	55	7602
	Bez motoru (1)	Nerez		(1)	(1)	(1)	7605
120	Integrovaný	Nerez	A+	631	36	55	7610
	Integrovaný	Černá	A+	631	36	55	7612
	Bez motoru (1)	Nerez		(1)	(1)	(1)	7615

Úroveň hlučnosti naměřena podle normy IEC 60704-2-13, sací výkon podle normy IEC 61591.

(1) Tento model je určen pro připojení k internímu motoru 245.999, externímu nástěnnému motoru 445.999 nebo střešnímu motoru 745.999 nebo 755.999 (viz příslušenství). Hodnoty výkonu a hlučnosti jsou závislé na typu motoru a způsobu instalace.

Technické údaje

	Flatline nástěnný 90 cm 7600 Nerez / 7602 Černá (≈RAL 9005)	**Flatline nástěnný 90 cm 7605 Nerez Bez motoru**	**Flatline nástěnný 120 cm 7610 Nerez / 7612 Černá (≈RAL 9005)**	**Flatline nástěnný 120 cm 7615 Nerez Bez motoru**
Funkce				
Ovládání	Tlačítka	Tlačítka	Tlačítka	Tlačítka
Počet rychlostních stupňů	3 + intenzivní stupeň	3 + intenzivní stupeň	3 + intenzivní stupeň	3 + intenzivní stupeň
Automatické snížení intenzivního stupně (min.)	6	6	6	6
S redukcí hluku	▪	▪	▪	▪
Recirkulace	Volitelná (monoblok)		Volitelná (monoblok)	
Funkce InTouch pro ovládání z desky	▪	▪	▪	▪
Automatické vypnutí po 3 hodinách	▪	▪	▪	▪
Časovač doběhu (min.)	10	10	10	10
Indikace čištění tukového filtru	▪	▪	▪	▪
Indikace výměny recirkulačního filtru	▪		▪	
Osvětlení				
Typ osvětlení (počet/W)	LED (4×2) / stmívatelné	LED (4×2) / stmívatelné	LED (4×2) / stmívatelné	LED (4×2) / stmívatelné
Barva osvětlení (K)	2,700	2,700	2,700	2,700
Technické údaje				
Barva	7600 Nerez 7602 černá (≈RAL 9005)	7605 Nerez	7610 Nerez 7612 černá (≈RAL 9005)	7615 Nerez
Integrovaný motor	▪		▪	
Motor není součástí (určeno pro externí nástěnný nebo střešní motor)		▪		▪
Hmotnost odsavače (kg)	30	27 + motor	38.5	35.5 + motor
Síťové napětí (V) / Hodnota el.připojení (W)	230 / 117	230 / 12 + motor	230 / 117	230 / 12 + motor
Rozměry				
Rozměry (Š×H) (mm)	898×554	898×554	1198×554	1198×554
Výška odsavače (Vmin-Vmax) (mm)	660–1050	660–1050	660–1050	660–1050
Výška odsavače s recirkulací (Vmin-Vmax) (mm)	730–1120		730–1120	
Maximální výška s prodloužením komínu (mm) (volitelně)	1410	1410	1410	1410
Maximální výška s prodloužením komínu s recirkulací (mm) (volitelně)	1480		1480	
Průměr výfuku (mm)	150	150	150	150
Směr výfuku	Horní	Horní	Horní	Horní
Doporučená montážní výška nad indukční deskou (Vmin-Vmax) (mm)	650–750	650–750	650–750	650–750
Doporučená montážní výška nad sklokeramickou deskou (Vmin-Vmax) (mm)	600–750	600–750	600–750	600–750
Doporučená montážní výška nad plynovou deskou (Vmin-Vmax) (mm)	650–750	650–750	650–750	650–750

Výkony a hlučnosti

Typ		**Maximální výkon motoru (m^3/h)**	**Výkon (m^3/h) / tlak (Pa)**				**Úroveň hlučnosti dB(A)** akustický tlak (re20μPa) / aktustický výkon (re 1pW)			
			Stupeň I	**Stupeň II**	**Stupeň III**	**Stupeň IV / Intenzivní stupeň**	**Stupeň I**	**Stupeň II**	**Stupeň III**	**Stupeň IV / Intenzivní stupeň**
7600, 7602	Integrovaný motor	815	233 / 70	415 / 240	551 / 384	635 / 385	24 / 35	36 / 47	44 / 55	46 / 57
7605	Bez motoru		(1)	(1)	(1)	(1)	(1)	(1)	(1)	(1)
7610, 7612	Integrovaný motor	815	259 / 83	420 / 247	550 / 380	631 / 381	26 /36	38 / 49	44 / 55	48 / 59
7615	Bez motoru		(1)	(1)	(1)	(1)	(1)	(1)	(1)	(1)

Úroveň hlučnosti naměřena podle normy IEC 60704-2-13, sací výkon podle normy IEC 61591.

Technické nákresy

Flatline nástěnný 90 cm

7600 / 7602

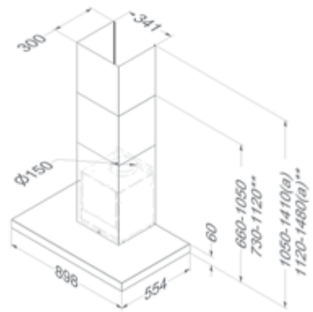

7605

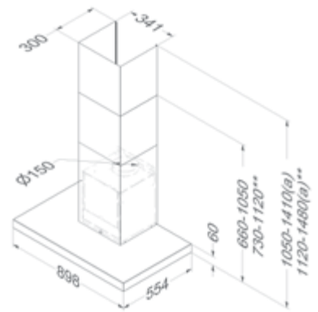

Flatline nástěnný 120 cm

7610 / 7612

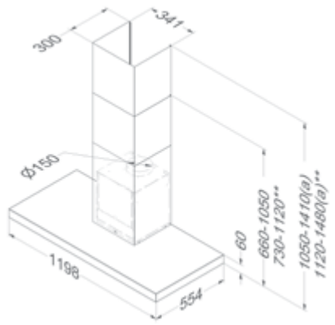

7615

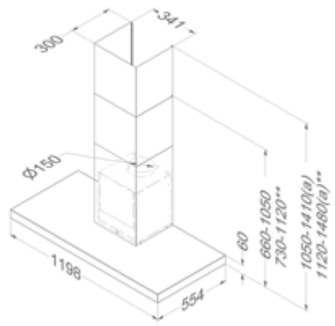

a) S prodloužením komínu, ** S recirkulací

(1) Tento model je určen pro připojení k internímu motoru 245.999, externímu nástěnnému motoru 445.999 nebo střešnímu motoru 745.999 nebo 755.999 (viz příslušenství). Hodnoty výkonu a hlučnosti jsou závislé na typu motoru a způsobu instalace.

Příslušenství

	Typ	7600	7602	7605	7610	7612	7615
Vzdálené motory							
Vzdálený motor interní	245.999			▪			▪
Nástěnný motor, min. 5 m mezi odsavačem a motorem	445.999			▪			▪
Střešní motor, výška 48,8 cm	745.999			▪			▪
Střešní motor s tlumičem hluku, výška 78,4 cm	755.999			▪			▪
Prodloužení komínu nerez	7600.100	▪		▪	▪		▪
Prodloužení komínu černé	7602.100		▪			▪	
Zadní panel 900×690×15 (Š×V×H) (mm), nerez	150.200	▪		▪			
Zadní panel 900×690×15 (Š×V×H) (mm), černý	152.200		▪				
Zadní panel 900×750×15 (Š×V×H) (mm), nerez	150.275	▪		▪			
Zadní panel 1200×690×15 (Š×V×H) (mm), nerez	170.200				▪		▪
Zadní panel 1200×690×15 (Š×V×H) (mm), černý	172.200					▪	
Zadní panel 1200×750×15 (Š×V×H) (mm), nerez	170.275				▪		▪
Tukový filtr (náhradní)	7400.020	▪	▪	▪	▪	▪	▪
Sada LED osvětlení (4000 K)	906.307	▪	▪	▪	▪	▪	▪
Dálkové ovládání	840.029	▪	▪	▪	▪	▪	▪
Prodlužovací kabel pro externí motor (5 m)	7000.092			▪			▪
Sada pro ovládání externího ventilu a/nebo osvětlení	990.030	▪	▪	▪	▪	▪	▪

245.999

245.999

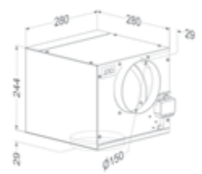

445.999

445.999

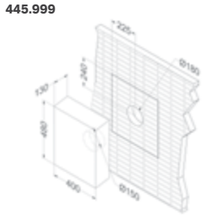

745.999

745.999

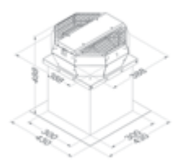

755.999

755.999

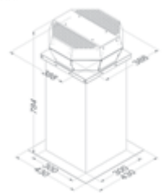

840.029

990.030

990.030

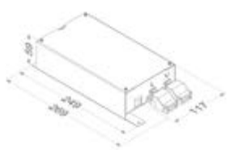

7400.020

Příslušenství

	Typ	7600	7602	7605	7610	7612	7615
Recirkulace							
Recirkulační sada	7600.400	▪	▪		▪	▪	
Náhradní monoblok filtr	7600.060	▪	▪		▪	▪	

7600.400

7600.060

Proline

- Elegantní a robustní design
- Bezešvé zpracování
- Maximální účinnost při minimální hlučnosti
- Jemné LED osvětlení (2700 K)
- Otočný komín pro recirkulaci ve standardní výbavě

Vzdálenost
Maximální vzdálenost mezi odsavačem a varnou deskou.

InTouch
Funkce pro ovládání odsavače z varné desky.

Recirkulace
Recirkulace je volitelná.

Volitelně

NÁSTĚNNÉ ODSAVAČE

				Výkon při max. stupni (m^3/h)	Hlučnost při normálním použití v dB(A) (re 1 pW)		
Šířka (cm)	**Motor**	**Barva**	**EEI**		**Minimum**	**Maximum**	**Typ**
90	Integrovaný	Nerez	B	511	41	53	7211
120	Integrovaný	Nerez	B	794	49	60	7221
150	Integrovaný	Nerez	B	846	48	61	7300

Úroveň hlučnosti naměřena podle normy IEC 60704-2-13, sací výkon podle normy IEC 61591.

Technické údaje

	Proline nástěnný 90 cm 7211 Nerez	**Proline nástěnný 120 cm 7221 Nerez**	**Proline nástěnný 150 cm 7300 Nerez**
Funkce			
Ovládání	Tlačítka	Tlačítka	Tlačítka
Počet rychlostních stupňů	3 + intenzivní stupeň	3 + intenzivní stupeň	3 + intenzivní stupeň
Automatické snížení intenzivního stupně (min.)	6	6	6
S redukcí hluku	▪	▪	▪
Recirkulace	Volitelná (monoblok)	Volitelná (monoblok)	Volitelná (monoblok)
Funkce InTouch pro ovládání z desky	Volitelná	Volitelná	Volitelná
Automatické vypnutí po 3 hodinách	▪	▪	▪
Časovač doběhu (min.)	10	10	10
Indikace čištění tukového filtru	▪	▪	▪
Indikace výměny recirkulačního filtru	▪	▪	▪
Osvětlení			
Typ osvětlení (počet/W)	LED (4×2)	LED (4×2)	LED (4×2)
Barva osvětlení (K)	2,700	2,700	2,700
Technické údaje			
Integrovaný motor	▪	▪	▪
Hmotnost odsavače (kg)	31,5	40	47
Síťové napětí (V) / Hodnota el. připojení (W)	230 / 145	230 / 264	230 / 278
Rozměry			
Rozměry (Š×H) (mm)	898×554	1198×554	1498×554
Výška odsavače (Vmin-Vmax) (mm)	710–1100	710–1100	710–1100
Výška odsavače s recirkulací (Vmin-Vmax) (mm)	780–1170	780–1170	780–1170
Maximální výška s prodloužením komínu (mm) (volitelně)	1460	1460	1460
Maximální výška s prodloužením komínu s recirkulací (mm) (volitelně)	1530	1530	1530
Průměr výfuku (mm)	150	150	150
Směr výfuku	Horní	Horní	Horní
Doporučená montážní výška nad indukční deskou (Vmin-Vmax) (mm)	650–750	650–750	650–750
Doporučená montážní výška nad sklokeramickou deskou (Vmin-Vmax) (mm)	600–750	600–750	600–750
Doporučená montážní výška nad plynovou deskou (Vmin-Vmax) (mm)	650–750	650–750	650–750

Výkony a hlučnosti

Typ		**Maximální výkon motoru (m^3/h)**	**Výkon (m^3/h) / tlak (Pa)**				**Úroveň hlučnosti dB(A)** akustický tlak (re20µPa) / aktustický výkon (re 1pW)			
			Stupeň I	**Stupeň II**	**Stupeň III**	**Intenzivní stupeň**	**Stupeň I**	**Stupeň II**	**Stupeň III**	**Intenzivní stupeň**
7211	Integrovaný motor	700	225 / 295	304 / 327	390 / 345	511 / 365	29 / 41	35 / 48	40 / 53	45 / 58
7221	Integrovaný motor	1000	323 / 360	407 / 368	563 / 397	794 / 418	36 / 49	42 / 55	48 / 60	52 / 64
7300	Integrovaný motor	1000	323 / 361	406 / 383	569 / 403	846 / 422	35 / 48	41 / 54	48 / 61	54 / 66

Úroveň hlučnosti naměřena podle normy IEC 60704-2-13, sací výkon podle normy IEC 61591.

Technické nákresy

Proline nástěnný 90 cm

7211

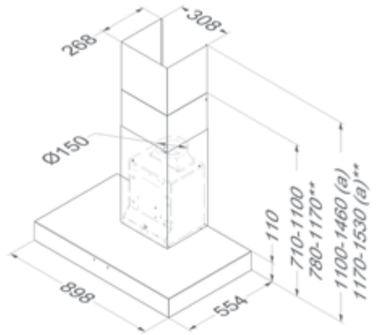

Proline nástěnný 120 cm

7221

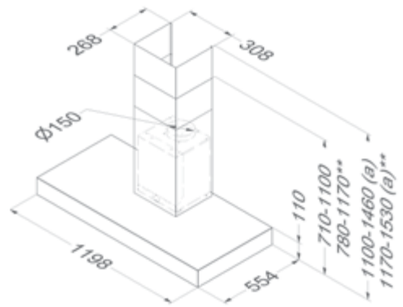

Proline nástěnný 150 cm

7300

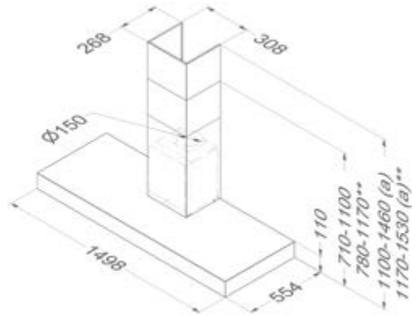

a) S prodloužením komínu, ** S recirkulací

Příslušenství

	Typ	7211	7221	7300
Prodloužení komínu nerez	7410.100	▪	▪	▪
Zadní panel 900×690×15 (Š×V×H) (mm), nerez	150.200	▪		
Zadní panel 900×750×15 (Š×V×H) (mm), nerez	150.275	▪		
Zadní panel 1200×690×15 (Š×V×H) (mm), nerez	170.200		▪	
Zadní panel 1200×750×15 (Š×V×H) (mm), nerez	170.275		▪	
Zadní panel 1500×690×15 (Š×V×H) (mm), nerez	7200.200			▪
Zadní panel 1500×750×15 (Š×V×H) (mm), nerez	7200.275			▪
Tukový filtr (náhradní)	7400.020	▪	▪	
Tukový filtr (náhradní) (objednat 2 ks)	7400.020			▪
Sada pro InTouch včetně elektroniky (nutno namontovat před instalací) a dálkového ovládání	990.021	▪	▪	▪
Sada pro ovládání externího ventilu a/nebo osvětlení	990.030	▪	▪	▪
Sada LED osvětlení (4000 K)	906.307	▪	▪	▪

Příslušenství

	Typ	7211	7221	7300
Recirkulace				
Recirkulační sada	7210.400	▪	▪	
Recirkulační sada	7300.400			▪
Náhradní monoblok filtr	7300.055	▪	▪	
Náhradní monoblok filtr (objednat 2 ks)	7300.055			▪

7400.020

906.307

990.021

990.030

7210.400

7300.400

7300.055

Salsa

- Štíhlý design
- Kvalitní jednoduché provedení
- Snadné ovládání
- Jemné LED osvětlení (3000 K)
- Otočný komín pro recirkulaci ve standardní výbavě

Vzdálenost
Maximální vzdálenost mezi odsavačem a varnou deskou.

Recirkulace
Recirkulace je volitelná.

NÁSTĚNNÉ ODSAVAČE

Hlučnost při normálním použití v dB(A) (re 1 pW)

Šířka (cm)	Motor	Barva	EEI	Výkon při max. stupni (m^3/h)	Minimum	Maximum	Typ
60	Integrovaný	Nerez	A	617	48	58	6500
90	Integrovaný	Nerez	A	640	45	57	6510
	Integrovaný	Černá	A	640	45	57	6512

Úroveň hlučnosti naměřena podle normy IEC 60704-2-13, sací výkon podle normy IEC 61591.

Technické údaje

	Salsa nástěnná 60 cm **6500 Nerez**	**Salsa nástěnná 90 cm** **6510 Nerez** **6512 Černá**
Funkce		
Ovládání	Tlačítka	Tlačítka
Počet rychlostních stupňů	3 + intenzivní stupeň	3 + intenzivní stupeň
Automatické snížení intenzivního stupně (min.)	5	5
Recirkulace	Volitelná (kazeta s uhlíkovým filtrem)	Volitelná (kazeta s uhlíkovým filtrem)
Časovač doběhu (min.)	5, 10, 15, 20	5, 10, 15, 20
Indikace čištění tukového filtru	▪	▪
Indikace výměny recirkulačního filtru	▪	▪
Osvětlení		
Typ osvětlení (W)	LED (2×2)	LED (3×2)
Barva osvětlení (K)	3,000	3,000
Technické údaje		
Barva	6500 Nerez	6510 Nerez 6512 Černá (≈RAL 9005)
Integrovaný motor	▪	▪
Hmotnost odsavače (kg)	18	20
Síťové napětí (V) / Hodnota el.připojení (W)	230 / 210	230 / 241
Rozměry		
Rozměry (Š×H) (mm)	598×520	898×520
Výška odsavače (Vmin-Vmax) (mm)	710–1140	710–1140
Výška odsavače s recirkulací (Vmin-Vmax) (mm)	765–1205	765–1205
Maximální výška s prodloužením komínu (mm) (volitelně)	1460	1460
Maximální výška s prodloužením komínu s recirkulací (mm) (volitelně)	1525	1525
Průměr výfuku (mm)	150	150
Směr výfuku	Horní	Horní
Doporučená montážní výška nad indukční deskou (Vmin-Vmax) (mm)	650–750	650–750
Doporučená montážní výška nad sklokeramickou deskou (Vmin-Vmax) (mm)	600–750	600–750
Doporučená montážní výška nad plynovou deskou (Vmin-Vmax) (mm)	650–750	650–750

Výkony a hlučnosti

Typ		**Maximální výkon motoru (m^3/h)**	**Výkon (m^3/h) / tlak (Pa)**				**Úroveň hlučnosti dB(A)** akustický tlak (re20μPa) / aktustický výkon (re 1pW)			
			Stupeň I	**Stupeň II**	**Stupeň III**	**Intenzivní stupeň**	**Stupeň I**	**Stupeň II**	**Stupeň III**	**Intenzivní stupeň**
6500	Integrovaný motor	700	244 / 403	318 / 468	419 / 512	617 / 549	36 / 48	41 / 53	47 / 58	55 / 67
6510, 6512	Integrovaný motor	700	248 / 413	329 / 466	423 / 505	640 / 544	33 / 45	38 / 51	44 / 57	54 / 66

Úroveň hlučnosti naměřena podle normy IEC 60704-2-13, sací výkon podle normy IEC 61591.

Technické nákresy

Salsa nástěnná 60 cm	**Salsa nástěnná 90 cm**
6500	6510 / 6512

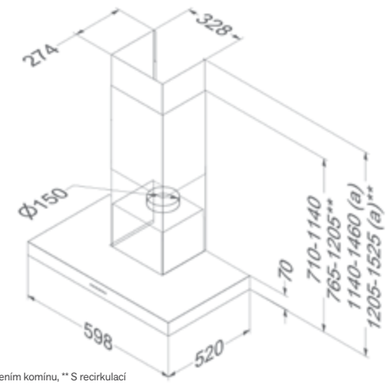

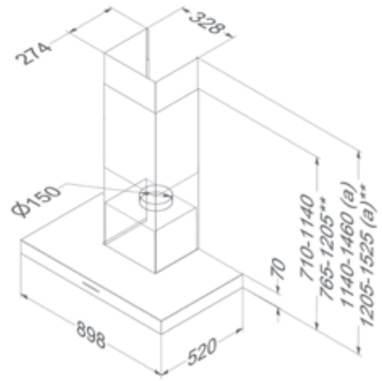

a) S prodloužením komínu, ** S recirkulací

Příslušenství

	Typ	**6500**	**6510**	**6512**
Prodloužení komínu nerez	6200.100	▪	▪	
Prodloužení komínu černé	6512.100			▪
Zadní panel 600×690×15 (Š×V×H) (mm), nerez	140.200	▪		
Zadní panel 900×690×15 (Š×V×H) (mm), nerez	150.200		▪	
Zadní panel 900×690×15 (Š×V×H) (mm), černý	152.200			▪
Zadní panel 900×750×15 (Š×V×H) (mm), nerez	150.275		▪	
Tukový filtr (náhradní) (objednat 2 ks)	6200.020	▪	▪	▪
Recirkulace				
Recirkulační sada	6200.400	▪	▪	▪
Uhlíkový filtr náhradní	6200.055	▪	▪	▪

6200.020

6200.400

6200.055

Ostrůvkové odsavače

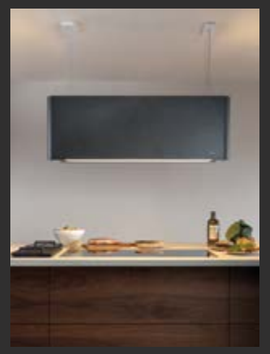

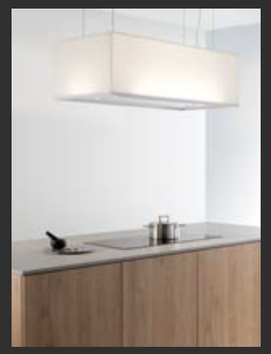

	Mood	Zen	Flatline
Šířka			
90 cm			▪
100 cm			▪
108 cm	▪		
120 cm		▪	▪
Barva			
Bílá	▪	▪	
Nerez			▪
Černá	▪		▪
Steel look	▪		
Motor			
Integrovaný	▪	▪	▪
Bez motoru			▪
Provoz			
Odtah			▪
Recirkulace	▪	▪	Volitelná
	str. 194	str. 200	str. 204

NOVY PREMIUM INNOVATION PRODUCT

Mood

- Efektivní odsavač par a osvětlení v jednom
- Nastavitelná intenzita osvětlení a teplota barvy od 2700 K do 5000 K
- Recirkulace ve standardní výbavě
- Speciální funkce pro správné osvětlení během vaření a po vaření (režim vaření a režim odpočinku)
- Ovládání a nastavení je možné pomocí dálkového ovládání, z varné desky, ze smartphonu nebo tabletu

Premium
Výrobek je v nabídce u vybraných partnerů.

Recirkulace
Recirkulace ve standardní výbavě.

InTouch
Funkce pro ovládání odsavače z varné desky.

Novy Connect
Ovládání a nastavení pomocí smartphonu nebo tabletu

Hlučnost při normálním použití v dB(A) (re 1 pW)

Šířka (cm)	Motor	Barva	Výkon při max. stupni (m³/h)	Minimum	Maximum	Typ
108	Integrovaný	Bílá	661	53	69	7550
	Integrovaný	Černá	661	53	69	7552
	Integrovaný	Steel look	661	53	69	7555

Úroveň hlučnosti naměřena podle normy IEC 60704-2-13, sací výkon podle normy IEC 61591.

Technické údaje

Mood 108 cm
7550 Bílá / 7552 Černá /
7555 Steel look

Funkce	
Ovládání	Dálkové ovládání / Novy Connect
Počet rychlostních stupňů	4
S redukcí hluku	▪
Recirkulace	▪ (monoblok)
Funkce InTouch pro ovládání z desky	▪
Automatické vypnutí po 3 hodinách	▪
Časovač doběhu (min.)	30
Indikace čištění tukového filtru	▪
Indikace výměny recirkulačního filtru	▪

Osvětlení	
Typ osvětlení (W)	LED (32) / stmívatelné
Barva osvětlení - režim vaření (K)	Výchozí nastavení 4000 (nastavitelné od 2700 do 5000)
Barva osvětlení - režim odpočinku (K)	Výchozí nastavení 2700 (nastavitelné od 2700 do 5000)

Technické údaje	
Barva	7550 Bílá (≈RAL 9003) / 7552 Černá (≈RAL 9005) 7555 Steel look
Integrovaný motor	▪
Hmotnost odsavače (kg)	32
Síťové napětí (V) / Hodnota el.připojení (W)	230 / 202

Rozměry	
Rozměry (Š×H) (mm)	1080×246
Výška odsavače (mm)	370
Směr výfuku	Horní
Doporučená montážní výška nad indukční deskou (Vmin-Vmax) (mm)	650–850
Doporučená montážní výška nad sklokeramickou deskou (Vmin-Vmax) (mm)	600–850
Doporučená montážní výška nad plynovou deskou (Vmin-Vmax) (mm)	650–850

Výkony a hlučnosti

Typ		**Maximální výkon motoru (m^3/h)**	**Výkon (m^3/h) / tlak (Pa)**				**Úroveň hlučnosti dB(A)** akustický tlak (re20µPa) / aktustický výkon (re 1pW)			
			Stupeň I	**Stupeň II**	**Stupeň III**	**Stupeň IV**	**Stupeň I**	**Stupeň II**	**Stupeň III**	**Stupeň IV**
7550, 7552, 7555	Integrovaný motor	1010	324	432	534	661	41 / 53	47 / 59	52 / 64	57 / 69

Úroveň hlučnosti naměřena podle normy IEC 60704-2-13, sací výkon podle normy IEC 61591.

Technické nákresy

Mood

7550 / 7552 / 7555

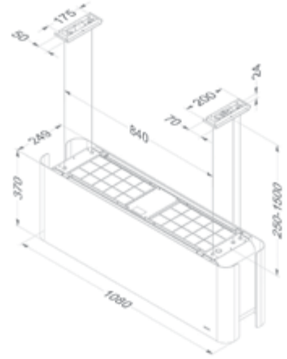

7550.500 / 7552.500 / 7555.500

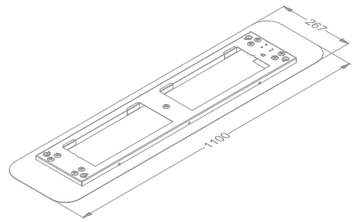

Příslušenství

	Typ	**7550**	**7552**	**7555**
Tukový filtr (objednat 4 ks)	7550.030	▪	▪	▪
Sada s dlouhými závěsnými lanky (4×3,5 m)	7550.100	▪	▪	▪
Montážní sada černá	7552.300		▪	
Montážní sada steel look	7555.300			▪
Stropní lišta bílá	7550.500	▪		
Stropní lišta černá	7552.500		▪	
Stropní lišta steel look	7555.500			▪
Recirkulace				
Monoblok recirkulační filtry (set 2 ks)	7550.400	▪	▪	▪

7552+7552.500

7550.030

7552.300

7552.500

7550.400

Zen

- Atraktivní design díky průsvitnému povrchu odsavače
- S ambientním osvětlením – teplá bílá (2700 K) nebo neutrální bílá (4000 K)
- Funkční LED osvětlení – teplá bílá (2700 K), nastavitelná na neutrální bílou (4000 K)
- Recirkulace ve standardní výbavě

Recirkulace
Recirkulace ve standardní výbavě.

InTouch
Funkce pro ovládání odsavače z varné desky.

Dálkové ovládání
Dodáváno standardně s dálkovým ovládáním.

Vzdálenost
Maximální vzdálenost mezi odsavačem a varnou deskou.

5 LET ZÁRUKA

Hlučnost při normálním použití v dB(A) (re 1 pW)

Šířka (cm)	Motor	Barva	Výkon při max. stupni (m³/h)	Minimum	Maximum	Typ
120	Integrovaný	Teplá bílá	497	39	58	7510 (2,700 K)
	Integrovaný	Neutrální bílá	497	39	58	7520 (4,000 K)

Úroveň hlučnosti naměřena podle normy IEC 60704-2-13, sací výkon podle normy IEC 61591.

OSTRŮVKOVÉ ODSAVAČE

Technické údaje

	Zen 120 cm **7510 Bílá (pevný povrch)** **Teplá bílá**	**Zen 120 cm** **7520 Bílá (pevný povrch)** **Neutrální bílá**
Funkce		
Ovládání	Tlačítka + dálkové ovládání	Tlačítka + dálkové ovládání
Počet výkonových stupňů	3 + intenzivní stupeň	3 + intenzivní stupeň
Automatické snížení intenzivního stupně (min.)	6	6
S redukcí hluku	▪	▪
Recirkulace	▪ (monoblok)	▪ (monoblok)
Funkce InTouch pro ovládání z desky	▪	▪
Automatické vypnutí po 3 hodinách	▪	▪
Časovač doběhu (min.)	30	30
Indikace čištění tukového filtru	▪	▪
Indikace výměny recirkulačního filtru	▪	▪
Funkční osvětlení		
Typ osvětlení (počet/W)	LED (4×2)	LED (4×2)
Stmívatelné osvětlení	▪	▪
Barva osvětlení (K)	2700 (nastavitelné na 4000)	4000 (nastavitelné na 2700)
Ambientní osvětlení		
Typ osvětlení (počet/W)	T5 (2×8 + 2×21)	T5 (2×8 + 2×21)
Barva osvětlení	Teplá bílá	Neutrální bílá
Technické údaje		
Integrovaný motor	▪	▪
Hmotnost odsavače (kg)	49	49
Síťové napětí (V) / Hodnota el.připojení (W)	230 / 180	230 / 180
Rozměry		
Rozměry (Š×H) (mm)	1200×550	1200×550
Výška odsavače (mm)	370	370
Směr výfuku	Horní	Horní
Doporučená montážní výška nad indukční deskou (Vmin-Vmax) (mm)	650–850	650–850
Doporučená montážní výška nad sklokeramickou deskou (Vmin-Vmax) (mm)	600–850	600–850
Doporučená montážní výška nad plynovou deskou (Vmin-Vmax) (mm)	650–850	650–850

Výkony a hlučnosti

Typ		**Maximální výkon motoru (m^3/h)**	**Výkon (m^3/h) / tlak (Pa)**				**Úroveň hlučnosti dB(A)** akustický tlak (re20μPa) / aktustický výkon (re 1pW)			
			Stupeň I	**Stupeň II**	**Stupeň III**	**Stupeň IV**	**Stupeň I**	**Stupeň II**	**Stupeň III**	**Stupeň IV**
7510, 7520	Integrovaný motor	815	185	318	429	497	26 / 39	39 / 52	45 / 58	48 / 61

Úroveň hlučnosti naměřena podle normy IEC 60704-2-13, sací výkon podle normy IEC 61591.

Technické nákresy

Zen

7510 / 7520

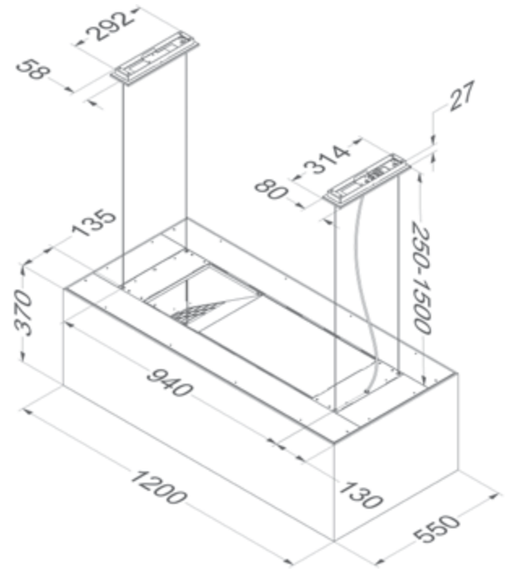

Příslušenství

	Typ	**7510**	**7520**
Tukový filtr (náhradní)	7400.020	▪	▪
Sada s dlouhými závěsnými lanky (4×3,5 m)	7500.100	▪	▪
Recirkulace			
Náhradní monoblok filtr (Sada 2 ks)	7300.055	▪	▪

7400.020

7500.100

7300.055

Flatline

- Minimalistický štíhlý design, výška štítu 6 cm
- Bezešvé zpracování
- Jemné LED osvětlení (2700 K)
- Otočný komín pro recirkulaci ve standardní výbavě

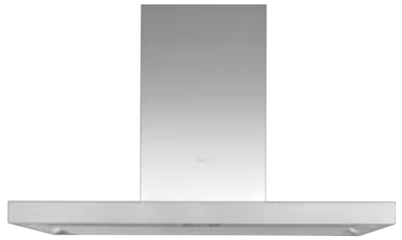

Vzdálenost
Maximální vzdálenost mezi odsavačem a varnou deskou.

Recirkulace
Recirkulace je volitelná.

InTouch
Funkce pro ovládání odsavače z varné desky.

Hlučnost při normálním použití v dB(A) (re 1 pW)

Šířka (cm)	Motor	Barva	EEI	Výkon při max. stupni (m^3/h)	Minimum	Maximum	Typ
90	Integrovaný	Nerez	A+	707	35	53	7640
	Integrovaný	Černá	A+	707	35	53	7642
	Bez motoru (1)	Nerez		(1)	(1)	(1)	7645
100	Integrovaný	Nerez	A	743	47	57	7650
	Bez motoru (1)	Nerez		(1)	(1)	(1)	7655
120	Integrovaný	Nerez	A	744	47	57	7660
	Bez motoru (1)	Nerez		(1)	(1)	(1)	7665

Úroveň hlučnosti naměřena podle normy IEC 60704-2-13, sací výkon podle normy IEC 61591.

(1) Tento model je určen pro připojení k internímu motoru 245.999, externímu nástěnnému motoru 445.999 nebo střešnímu motoru 745.999 nebo 755.999 (viz příslušenství). Hodnoty výkonu a hlučnosti jsou závislé na typu motoru a způsobu instalace.

Technické údaje

	Flatline ostrůvkový 90 cm 7640 Nerez / 7642 Černá (≈RAL 9005)	**Flatline ostrůvkový 90 cm 7645 Nerez Bez motoru**	**Flatline ostrůvkový 100 cm 7650 Nerez**	**Flatline ostrůvkový 100 cm 7655 Nerez bez motoru**	**Flatline ostrůvkový120 cm 7660 Nerez**	**Flatline ostrůvkový 120 cm 7665 Nerez bez motoru**
Funkce						
Ovládání	Tlačítka	Tlačítka	Tlačítka	Tlačítka	Tlačítka	Tlačítka
Počet rychlostních stupňů	3 + intenzivní stupeň	3 + intenzivní stupeň	3 + intenzivní stupeň	3 + intenzivní stupeň	3 + intenzivní stupeň	3 + intenzivní stupeň
Automatické snížení intenzivního stupně (min.)	6	6	6	6	6	6
S redukcí hluku	▪	▪	▪	▪	▪	▪
Recirkulace	Volitelná (monoblok)		Volitelná (monoblok)		Volitelná (monoblok)	
Funkce InTouch pro ovládání z desky	▪	▪	▪	▪	▪	▪
Automatické vypnutí po 3 hodinách	▪	▪	▪	▪	▪	▪
Časovač doběhu (min.)	10	10	10	10	10	10
Indikace čištění tukového filtru	▪	▪	▪	▪	▪	▪
Indikace výměny recirkulačního filtru	▪		▪		▪	
Osvětlení						
Typ osvětlení (počet/W)	LED (4×2)	LED (4×2)	LED (4×2)	LED (4×2)	LED (4×2)	LED (4×2)
Stmívatelné osvětlení	▪	▪	▪	▪	▪	▪
Barva osvětlení (K)	2,700	2,700	2,700	2,700	2,700	2,700
Technické údaje						
Barva	7640 Nerez 7642 Černá (≈RAL 9005)	7645 Nerez	7650 Nerez	7655 Nerez	7660 Nerez	7665 Nerez
Integrovaný motor	▪		▪		▪	
Motor není součástí (určeno pro externí nástěnný nebo střešní motor)		▪		▪		▪
Hmotnost odsavače (kg)	36	33 + motor	38	35 + motor	42	39 + motor
Síťové napětí (V) / Hodnota el. připojení (W)	230 / 118	230 / 13 + motor	230 / 308	230 / 13 + motor	230 / 300	230 / 13 + motor
Rozměry (mm)						
Rozměry (Š×H) (mm)	900×600	900×600	1000×700	1000×700	1200×700	1200×700
Výška odsavače (Vmin-Vmax) (mm)	563–730	563–730	563–730	563–730	563–730	563–730
Výška odsavače s recirkulací (Vmin-Vmax) (mm)	679–860		679–860		679–860	
Maximální výška s prodloužením komínu, varianta A/B (mm)	1040 / 1350	1040 / 1350	1040 / 1350	1040 / 1350	1040 / 1350	1040 / 1350
Maximální výška s prodloužením komínu s recirkulací, varianta A/B (mm)	1170 / 1480		1170 / 1480		1170 / 1480	
Průměr výfuku (mm)	150	150	150	150	150	150
Směr výfuku	Horní	Horní	Horní	Horní	Horní	Horní
Doporučená montážní výška nad indukční deskou (Vmin-Vmax) (mm)	650–850	650–850	650–850	650–850	650–850	650–850
Doporučená montážní výška nad sklokeramickou deskou (Vmin-Vmax) (mm)	600–850	600–850	600–850	600–850	600–850	600–850
Doporučená montážní výška nad plynovou deskou (Vmin-Vmax) (mm)	650–850	650–850	650–850	650–850	650–850	650–850

Výkony a hlučnosti

Typ		Maximální výkon motoru (m^3/h)	Výkon (m^3/h) / tlak (Pa)				Úroveň hlučnosti dB(A) akustický tlak (re20μPa) / aktustický výkon (re 1pW)			
			Stupeň I	**Stupeň II**	**Stupeň III**	**Intenzivní stupeň**	**Stupeň I**	**Stupeň II**	**Stupeň III**	**Intenzivní stupeň**
7640, 7642	Integrovaný	815	277 / 66	467 / 237	620 / 382	707 / 382	24 / 35	34 / 46	41 / 53	44 / 56
7645	Bez motoru (1)		(1)	(1)	(1)	(1)	(1)	(1)	(1)	(1)
7650	Integrovaný	1000	216 / 314	296 / 472	451 / 531	743 / 555	32 / 47	35 / 50	41 / 57	50 / 64
7655	Bez motoru (1)		(1)	(1)	(1)	(1)	(1)	(1)	(1)	(1)
7660	Integrovaný	1000	219 / 324	302 / 470	459 / 496	744 / 511	32 / 47	36 / 51	41 / 57	51 / 65
7665	Bez motoru (1)		(1)	(1)	(1)	(1)	(1)	(1)	(1)	(1)

Úroveň hlučnosti naměřena podle normy IEC 60704-2-13, sací výkon podle normy IEC 61591.

(1) Tento model je určen pro připojení k internímu motoru 245.999, externímu nástěnnému motoru 445.999 nebo střešnímu motoru 745.999 nebo 755.999 (viz příslušenství). Hodnoty výkonu a hlučnosti jsou závislé na typu motoru a způsobu instalace.

Technické nákresy

Flatline ostrůvkový 90 cm

7640 / 7642 / 7645

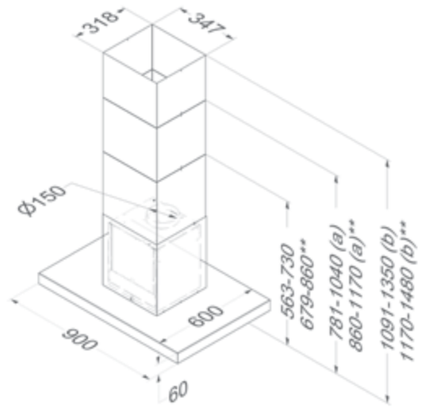

Flatline ostrůvkový 100 cm

7650 / 7655

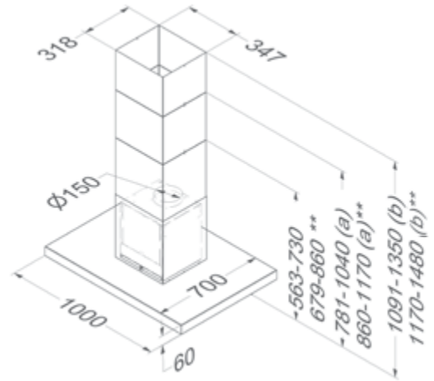

Flatline ostrůvkový 120 cm

7660 / 7665

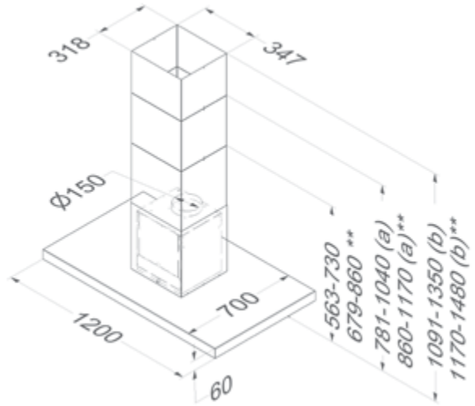

(a) S prodloužením komínu – (b) S prodloužením komínu (vyšším) - ** S recirkulací

Příslušenství

	Typ	7640	7642	7645	7650	7655	7660	7665
Vzdálené motory								
Vzdálený motor interní	245.999			▪		▪		▪
Nástěnný motor, min. 5 m mezi odsavačem a motorem	445.999			▪		▪		▪
Střešní motor, výška 48,8 cm	745.999			▪		▪		▪
Střešní motor s tlumičem hluku, výška 78,4 cm	755.999			▪		▪		▪
Prodloužení komínu nerez, varianta A	7640.100	▪		▪	▪	▪	▪	▪
Prodloužení komínu nerez, varianta B	7640.101	▪		▪	▪	▪	▪	▪
Prodloužení komínu černé, varianta A	7642.100		▪					
Prodloužení komínu černé, varianta B	7642.101		▪					
Tukový filtr (náhradní)	7400.020	▪	▪	▪	▪	▪	▪	▪
Sada LED osvětlení 2 ks (4000 K)	906.307	▪	▪	▪	▪	▪	▪	▪
Dálkové ovládání	840.029	▪	▪	▪	▪	▪	▪	▪
Prodlužovací kabel pro vzdálený motor (5 m)	7000.092			▪		▪		▪
Sada pro ovládání externího ventilu a/nebo osvětlení	990.030	▪	▪	▪	▪	▪	▪	▪

245.999

245.999

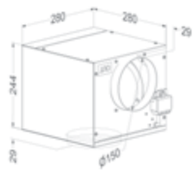

445.999

445.999

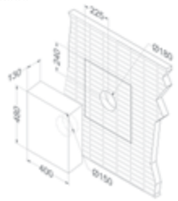

745.999

745.999

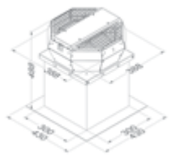

755.999

755.999

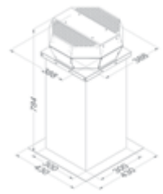

7400.020

840.029

990.030

990.030

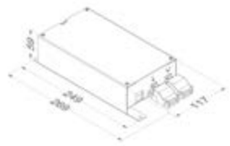

Příslušenství

	Typ	7640	7642	7645	7650	7655	7660	7665
Recirkulace								
Recirkulační sada	7640.400	▪	▪		▪		▪	
Náhradní monoblok filtr	7600.060	▪	▪		▪		▪	

7640.400

7600.060

Příslušenství k odsavačům

Recirkulace str. 214
Motory str. 216
Údržba str. 218
Příslušenství k instalaci str. 220

Příslušenství můžete najít podle výrobku na odpovídající stránce produktu.

Novy nabízí širokou škálu příslušenství, které vám umožní přizpůsobit váš odsavač vaší konkrétní situaci. Díky tomu bude pro vás používání odsavače příjemné a praktické.

Recirkulace

V případě volby recirkulace už nemusíte odvádět teplý vzduch ven, což vám ušetří energii. Odsavač par s recirkulací nabízí větší volnost, co se týká jeho umístění, ve srovnání s odsavačem par s odtahem ven. Tato technologie je u Novy založena na vylepšeném monoblok uhlíkovém filtru, který poskytuje mimořádnou úroveň absorpce zápachů z vaření.

Způsoby instalace

Vestavný recirkulační box s monoblok filtrem pro stropní a vestavné odsavače a odsavače ve varné desce.

Recirkulační box Novy s monoblok filtrem musí být zabudovaný do sádrokartonové konstrukce, skříně nebo soklu a být připojený k odsavači par. Pachy vznikající při vaření jsou zachyceny monoblok filtrem, který je umístěný v boxu. Snižuje se také hlučnost při odsávání. Vzduch se potom vrací do kuchyně přes výstupní mřížku boxu. Tvar boxu a speciální mřížka, ve které jsou malé šestihranné otvory, zajišťují optimální proudění vzduchu. Díky hladkému povrchu mřížky mají boxy elegantní design a dobře splynou se stropem nebo nábytkem.

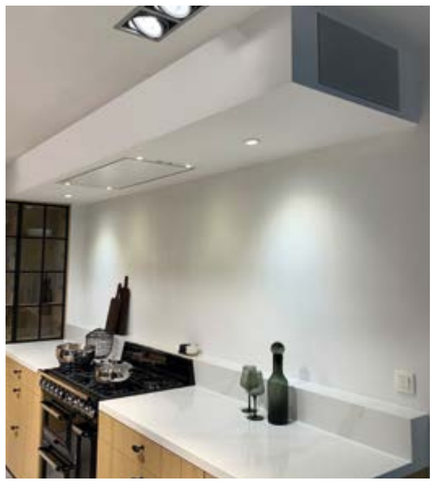

Základní sady pro stropní a vestavné odsavače

Pokud se rozhodnete pro recirkulaci, je možno pro stropní a vestavné odsavače objednat také základní recirkulační sadu. Ta se skládá z monoblok filtru, který je umístěn přímo za tukovým filtrem. Mřížka, kterou vystupuje vzduch zpět do kuchyně, není součástí dodávky a musí si ji zajistit zákazník.

Základní sady pro nástěnné a ostrůvkové odsavače

U nástěnných a ostrůvkových odsavačů je nutné objednat základní recirkulační sadu, pokud se rozhodnete pro recirkulaci. Tato sada s monoblok filtrem se vkládá do komína odsavače za tukový filtr. Recirkulační filtr rovněž snižuje hlučnost odsavače. Vzduch se poté vrací do kuchyně přes výstupy v komínu odsavače.

Odsavače s recirkulací v základní výbavě

Některé odsavače par jsou vybaveny recirkulací s monoblok filtrem již v základní výbavě.

Vyměnitelné uhlíkové filtrační kazety

Odsavače par Salsa, Inox Essence a Telescop Essence využívají vyměnitelné uhlíkové filtrační kazety. Ty musí být v odpovídající čas vyměněny. Základní sada se skládá z kazety naplněné aktivním uhlím. Výfukovou mřížku ve skříňce nebo sádrokartonu si musí zajistit zákazník (s vyjímkou modelu Salsa).

Údržba

Vyměna monoblok filtru nebo uhlíkové filtrační kazety

Po 3 až 5 letech (v závislosti na modelu a na intenzitě vaření) je potřeba vyměnit monoblok filtr. Všechny odsavače Novy mají indikátor čištění, který se v případě monoblok filtru rozsvítí po 900 hodinách vaření (v závislosti na modelu). U odsavačů par s filtrační kazetou s aktivním uhlím se kontrolka rozsvítí po 120 hodinách a je nutno vyměnit kazetu.

Motory

Vzdálené motory

U modelů odsavačů par bez integrovaného motoru máte možnost výběru vzdáleného motoru. Je možno zvolit mezi instalací motoru v interiéru nebo různými motory pro venkovní instalaci. To vám umožňuje instalovat odsavač par například do stropního podhledu s omezenou výškou a mít odsavač s naprosto tichým chodem. Při instalaci vzdáleného motoru závisí hlučnost odsavače na typu motoru a na způsobu instalace. Pokud je odsavač Novy nainstalovaný bez motoru Novy (nebo motor bez odsavače Novy), záruka na odsavač zaniká.

Sada pro instalaci vzdáleného vnitřního motoru

U modelů Purelina a Mini Pureline lze snadno instalovat vzdálený motor uvnitř budovy pomocí instalační sady.

Prodlužovací kabel pro vzdálené motory (5 m)

Řada modelů odsavačů nabízí možnost použití vzdáleného motoru. Odsavače par mají standardně propojovací kabel o délce 4 m (v závislosti na modelu). Pokud je vzdálenost mezi odsavačem a motorem větší, je možno objednat prodlužovací kabel o délce 5 m.

Technické údaje

	Vzdálený motor pro instalaci uvnitř 245.999 Černý	Nástěnný motor 445.999 Nerez	Motor na plochou střechu 48,8 cm 745.999	Motor na plochou střechu 78,4 cm 755.999 s tlumičem hluku
Funkce				
Ovládání	V kombinaci s odsavačem par	V kombinaci s odsavačem par	V kombinaci s odsavačem par	V kombinaci s odsavačem par
Počet rychlostních stupňů	3 + intenzivní stupeň	3 + intenzivní stupeň	3 + intenzivní stupeň	3 + intenzivní stupeň
S redukcí hluku	▪	▪		▪
Se soklem s izolací			▪	
Se soklem s izolací a tlumičem hluku				▪
S automatickou zpětnou klapkou			▪	▪
S odizolovaným vypínačem			▪	▪
Minimální / maximální provozní teplota			-25 / 65	-25 / 65
Materiál				
Materiál střešního motoru: hliník (ALMG3)			▪	▪
Materiál střešního motoru: hliník (ALMG3)			▪	▪
Materiál zpětné klapky: pozinkovaný plech			▪	▪
Technické údaje				
Hmotnost motoru (kg)	6	11	10,7	13,9
Síťové napětí (V) / Hodnota el.připojení (W)	230 / 250	230 / 184	230 / 191	230 / 191
Rozměry				
Rozměry motoru (Š×H×V)	309×280×244	400×130×500	388×388×488	388×388×784
Průměr výfuku (mm)	150	150		
Směr výfuku	Horní / pravý / levý / přední / zadní	Dolů	Nahoru	Nahoru
Průměr vstupu (potrubí) (mm)	150		150	150
Průměr vstupu (otvor ve střeše / zdi) (mm)		180	180	180

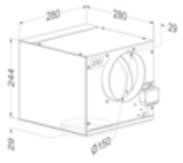

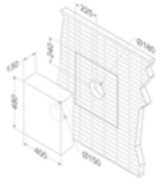

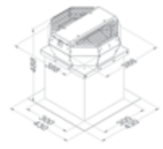

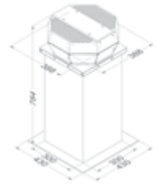

Výkony a hlučnosti

Typ	Maximální výkon motoru (m^3/h)	Výkon (m^3/h) / tlak (Pa)				Úroveň hlučnosti dB(A) akustický tlak (re20µPa) / aktustický výkon (re 1pW)			
		Stupeň I	Stupeň II	Stupeň III	Intenzivní stupeň	Stupeň I	Stupeň II	Stupeň III	Intenzivní stupeň
245.999	1000	401 / 350	503 / 410	634 / 370	760 / 450	30 / 42	35 / 47	40 / 53	43 / 57
445.999	1400	330 / 380	520 / 450	660 / 520	940 / 660	31 / 43	37 / 49	40 / 52	43 / 56
745.999	1180	855 / 590	975 / 625	1080 / 650	1150 / 670	61	62	63	64
755.999	1180	850 / 590	970 /625	1075 / 650	1145 / 670	55	56	57	58

Hlučnost střešních motorů je měřená na sací straně Lwa5 (dB(A)) (DIN 45635-2).

Údržba

Tukové filtry

Pro zajištění optimální filtrace tuku je nutné pravidelně (ca. 1 krát za měsíc) čistit tukový filtr. Indikátor čištění u všech odsavačů par připomíná nutnost čištění a rozsvítí se po 20 hodinách vaření. Tukový filtr je možno vyčistit v myčce nádobí. Filtr doporučujeme vyměnit po 5 letech používání. Správný typ tukového filtru pro váš odsavač naleznete v technické tabulce na konci každé produktové kapitoly.

Čistič nerezových povrchů

Pro snadné čištění nerezového odsavače par doporučujeme použít čistič nerezové oceli Novy. Jedná se o měkkou výživnou pěnu, která nezanechává žádné stopy a dokonale vyčistí nerezový povrch odsavače.

906.060 Čistič nerezové oceli

Příslušenství k instalaci

InTouch

Funkce InTouch umožňuje ovládat odsavač par Novy z indukční desky Novy.

Téměř všechny odsavače par s elektronickým ovládáním lze ovládat standardně nebo s volitelnou sadou InTouch z indukční varné desky Novy.

Odsavače Cloud, Maxi Pureline, Pureline, Mini Pureline, Crystal, Fusion Pro, Fusion, Flatline, Mood a Zen jsou standardně vybaveny fukncí InTouch.

K odsavačům Telescop (663/693), Vision, Headline a Proline je možno doobjednat sadu InTouch, včetně dálkového ovladače.

990.021
Sada pro InTouch (včetně dálkového ovladače)

Dálkové ovládání

Modely Cloud, Maxi Pureline, Pureline, Mini Pureline, Mood a Zen jsou standardně vybaveny dálkovým ovládáním.

Odsavače Mood, Cloud, Pureline Pro a Pureline Pro Compact je možno ovládat také pomocí aplikace Novy Connect z mobilního telefonu.

K modelům Crystal, Fusion Pro, Fusion a Flatline je možno doobjednat dálkové ovládání.

840.029
Dálkové ovládání

Sada LED osvětlení

K některým modelům můžete stávající LED osvětlení 2700 K (teplá bílá) nahradit LED osvětlením 4000 K (neutrální bílá).

Modely Pureline, Mini Pureline a Zen jsou vybaveny duálním LED osvětlením, u kterého lze před instalací nebo i později změnit teplotu barvy z 2700 K (teplá bílá) na 4000 K (neutrální bílá).

Ovládací sada pro externí osvětlení nebo elektrické ventil

Chcete k odsavači připojit další osvětlení? Nebo potřebujete ovládat elektrickou zpětnou klapku, když je odsavač zapnutý? Tuto sadu můžete použít pro oba dva účely.

Odsavače Maxi Pureline, Pureline: 6833, 6834, 6838, 6839, 6843, 6844, 6848, 6849 jsou standardně vybaveny konektorem, který umožňuje připojení a ovládání externího osvětlení (max. 300 W).

Prodloužení komínu pro nástěnné a ostrůvkové odsavače

Pokud je standardní komín odsavače příliš krátký, můžete si u nástěnných a ostrůvkových odsavačů vždy vybrat prodlužovací komín. Součástí dodávky je i spodní část komína, aby se zabránilo barevným rozdílům.

Zadní panely pro nástěnné odsavače

Se zadními nástěnnými panely Novy můžete dát na stěnu pod dekorativním nástěnným odsavačem krásný povrch z nerezové oceli.

Adaptér pro omezenou instalační výšku ve stropním podhledu, dekorativním komínu nebo skříňce.

Pokud máte omezený prostor ve stropu, dekorativním komínu nebo skříňce, můžete pro instalaci odsavače použít adaptér s přechodem na ploché potrubí.

Příslušenství k instalaci

Pro správnou funkci odsavače par je důležité příslušenství pro instalaci a je potřeba, abyste to brali v úvahu již v rané fázi plánování kuchyně. Novy nabízí širokou škálu instalačního příslušenství pro vaši konkrétní situaci.

Ploché výfukové potrubí

Toto potrubí je velmi vhodné například pro stropní podhledy s malou výškou.

906.401

Plochá trubka 1000 mm
89×222×1000 mm

906.402

Spojovací díl
94×227×80 mm

906.403

Horizontální koleno
90 ° se vzduch.
deflektory
94×227×290 mm

906.408

Ploché flexibilní potrubí
89×222×750 mm

906.404

Vertikální koleno 90°
se vzduch. deflektory
94×175×227 mm

906.405

Rohový adaptér
Ø 150 mm se vzduch.
deflektory
94×227×205 mm
Výška 140 mm

906.406

Přechodový dí
Ø 150 mm
94×227×150 mm

906.407

Nástěnná nerezová
mřížka se zpětnou
klapkou 222×89 mm,
hloubka spojky 120 mm

906.418

Ohyb 15 ° pro
ploché potrubí,
94×227×138 mm

Kulaté potrubí a příslušenství

Kulatá trubka 1 m

906.410
Ø 125 mm

906.415
Ø 150 mm

Spojovací díl

906.412
Ø 125 mm

906.417
Ø 150 mm

Koleno 90 ° se vzduchovými
deflektory, výška 220 mm
906.411
Ø 125 mm

906.416
Ø 150 mm

Aluminiové flexibilní potrubí

906.216
Ø 127 mm, délka 10 m

906.218
Ø 152 mm, délka 10 m

Aluminiové flexibilní potrubí

906.219
Ø 127 mm, délka 3 m

906.217
Ø 152 mm, délka 3 m

906.430
Ø 202 mm, délka 3 m

Flexibilní tlumič

906.288
Ø 127 mm, délka 1 m

906.287
Ø 152 mm, délka 1 m

Y-spojka

906.299
2×Ø 125 mm – Ø 150 mm

906.298
2×Ø 150 mm – Ø 200 mm

906.297
koleno 45° Ø 125 mm

Ocelová svorka

906.290
rozsah Ø 60 – 135 mm

906.291
rozsah Ø 60 – 215 mm

906.292
aluminiová lepící páska,
šířka 50 mm, délka 50 m

Instalační sada (zpětná klapka,
alu lepící páska 3 m, alu potrubí
906.217 nebo 906.219)

906.300
Ø 125 mm

906.301
Ø 150 mm

Zpětné klapky

Doporučuje se použití zpětné klapky, aby se zabránilo proudění studeného vzduchu z venkovního prostředí.

Zpětné klapky

906.431
mechanická zpětná klapka,
Ø 125 mm

906.432
mechanická zpětná klapka,
Ø 150 mm

Elektrické zpětné klapky

906.270
elektrická zpětná klapka Ø125 mm,
230 V, se zpětnou pružinou, pro
kombinaci se sadou 990.030

906.271
elektrická zpětná klapka Ø150 mm,
230 V, se zpětnou pružinou, pro
kombinaci se sadou 990.030

Nástěnné odvětrací mřížky

Tyto nástěnné mřížky zakončují výstupní potrubí. Chrání před studeným vzduchem a dalšími povětrnostními vlivy, aby nepronikly do budovy.

Aluminiové nástěnné mřížky

906.078
173×173 mm,
pro výstup Ø 125 mm

906.178
210×210 mm,
pro výstup Ø 150 mm

906.079
246×246 mm,
pro výstup Ø 200 mm

Nástěnné výstupní sady

Nástěnné výstupní sady
s teleskopickou trubkou včetně
zabudované zpětné klapky pro
zadržování tepla a nerezové
venkovní mřížky pro instalaci
na stěnu.

Nástěnná sada pro kulaté potrubí
906.420
Ø 150 mm

Nástěnná sada pro ploché potrubí
906.425
89×222 mm

Varné desky

	Indukce Pro	Indukce Power	Indukce Comfort	Indukce Domino	Indukce Multizone	Plynové desky Gas Pro
		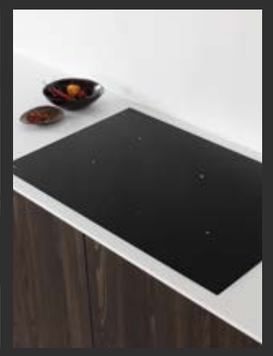	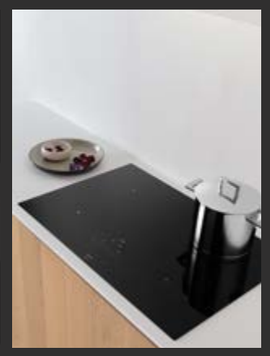			
Úroveň vaření						
Použití	👕👕👕	👕👕	👕 / 👕👕	👕 / 👕👕	👕	👕 / 👕👕
Počet varných zón						
1				▪		▪
2				▪		▪
3			▪		▪	▪
4	▪	▪	▪		▪	▪
5	▪	▪	▪			▪
Flexi zóna / rozšiřitelná zóna						
1		▪		▪		
2	▪					
Rozměry varných zón						
Rozměry	200×240 / Ø280	200×240 / Ø230 / Ø280	Ø175 / Ø210 / Ø260	200×240 / Ø175 / Ø210	Ø175 / Ø210	Ø230 / Ø270
	str. 226	**str. 230**	**str. 234**	**str. 238**	**str. 242**	**str. 246**

👕 Normální použití, základní funkce vaření, různé kulaté zóny s různými výkony

👕👕 Normální použití, rozšířené funkce vaření, různé kulaté a osmihranné zóny s vysokým výkonem

👕👕👕 Intenzivní použití, rozšířené funkce vaření, osmihranné zóny s vysokým výkonem

VARNÉ DESKY NOVY

Ovládání dotykem prstů

Můžete vařit intuitivně. Odsavač par lze ovládat také z varné desky. Technologie InTouch spojuje odsavač par a indukční desku do jednoho, bez nutnosti dálkového ovládání. Bezdrátové a bezproblémové.

- **InTouch spojení s odsavačem par**
- **Flexibilní varné zóny**
- **Automatická detekce hrnce**

Způsoby instalace

Můžete se rozhodnout umístit vaši indukční desku na horní část pracovní desky (přisazenou na povrch) nebo jako zapuštěnou do roviny do pracovní desky.

Intuitivní ovládání

Všechny naše varné desky lze ovládat intuitivně. Díky funkci posuvného dotykového ovládání („slideru“) je každá změna teploty velmi jednoduchá.

Minimalistický design

Elegantní design zbavený všech kudrlinek – to uvidíte na každé varné desce Novy. Dokonce i ovládací prvky zůstávají neviditelné na pozadí a rozsvítí se až po zahájení vaření.

Pohodlné flexi zóny

Spojte dvě varné zóny do jedné velké varné zóny. To je výhodné, pokud máte na varné desce velký hrnec nebo pánev, nebo chcete grilovat jako na barbecue.

Funkce Pot move

Přesuňte váš hrnec nebo pánev do jiné zóny, aniž byste ztratili naprogramování původní zóny.

Varné desky s funkcí Chef

Funkce Chef automaticky spojuje flexi zóny dohromady při zachování správné teploty. Vyberte si mezi rychlým vařením, mírným vařením nebo udržováním tepla.

Technologie InTouch

Ovládejte váš odsavač par z varné desky pomocí bezdrátové rádiové komunikace.

Indukce Pro

- Ještě více flexibility a větší varná plocha díky použití osmihranných zón
- Profesionální programy vaření, jako je funkce Chef, funkce Pot Move a funkce grilu
- Posuvné „slider“ ovládání v bílém provedení
- Maximální výkon 3700 W pro osmihranné zóny a 5000 W pro kulatou varnou zónu
- Možnost vestavby na povrch nebo do roviny

InTouch
Funkce pro ovládání odsavače z varné desky.

Funkce Chef
Funkce Chef pro aktivaci naprogramovaných zón.

Flexi zóny
Automatické nebo manuální spojení varných zón.

Funkce udržování tepla
Funkce pro udržování stálé teploty jídla.

Vnější rozměry (Š×H) (cm)	Výřez (Š×H) (cm)	Počet zón	Varné zóny (mm)	InTouch	Max. výkon (W)	Typ
65×52	56×49	4	4× 240×200	▪	7400	1773
80×52	75×49	4	4× 240×200	▪	7400	1775
80×52	75×49	5	4× 240×200, 200×300	▪	11100	1776
91×41	89×39	4	4× 200×240	▪	7400	1777
90×52	85×49	5	4× 240×200, Ø280	▪	11100	1778

Video
Pět důvodu, proč vybrat indukční desku Novy

Technické údaje

	Indukce Pro 1773	**Indukce Pro 1775**	**Indukce Pro 1776**	**Indukce Pro 1777**	**Indukce Pro 1778**
Ovládání					
Typ ovládání	Posuvné "slider" dotykové ovládání	Posuvné "slider" dotykové ovládání	Posuvné "slider" dotykové ovládání	Posuvné "slider" dotykové ovládání	Posuvné "slider" dotykové ovládání
Barva ovládání	Bílá	Bílá	Bílá	Bílá	Bílá
Vestavba / provedení skla					
Provedení	Zakulacený okraj	Zakulacený okraj	Zakulacený okraj	Zakulacený okraj	Zakulacený okraj
Na povrch / do roviny	▪ / ▪	▪ / ▪	▪ / ▪	▪ / ▪	▪ / ▪
Černé neprůhledné sklo	▪	▪	▪	▪	▪
Funkce varné desky					
Funkce InTouch	▪	▪	▪	▪	▪
Počet výkonových stupňů	9 + Power + SuperPower	9 + Power + SuperPower	9 + Power + SuperPower	9+Power + SuperPower	9+Power + SuperPower
Funkce Chef	▪	▪	▪	▪	▪
Funkce Pot move	▪	▪	▪	▪	▪
Časovač	▪	▪	▪	▪	▪
Předvolba vaření	▪	▪	▪	▪	▪
Uzamčení desky	▪	▪	▪	▪	▪
Automatická detekce hrnce	▪	▪	▪	▪	▪
Flexi zóny	▪ (×2)	▪ (×2)	▪ (×2)	▪ (×2)	▪ (×2)
Automatická funkce Bridge	▪	▪	▪	▪	▪
Indikace zbytkového tepla	▪	▪	▪	▪	▪
Timer na každé zóně	▪	▪	▪	▪	▪
Nezávislá minutka	▪	▪	▪	▪	▪
Funkce udržování tepla	42, 70 a 94 °C	42, 70 a 94 °C	42, 70 a 94 °C	42, 70 a 94 °C	42, 70 a 94 °C
Funkce grilu	▪ (×2)	▪ (×2)	▪ (×2)	▪ (×2)	▪ (×2)
Bezpečnostní uzamčení desky	▪	▪	▪	▪	▪
Funkce Stop & Go	▪	▪	▪	▪	▪
Automatika vaření	▪	▪	▪	▪	▪
Varné zóny					
Počet varných zón	4	4	5	4	5
Varná zóna 1	Levá přední	Levá přední	Levá přední	Levá	Levá přední
Rozměry (mm) / Výkon (Boost) (W)	240×200 / 2100 (3700)	240×200 / 2100 (3700)	240×200 / 2100 (3700)	200×240 / 2100 (3700)	240×200 / 2100 (3700)
Varná zóna 2	Levá zadní	Levá zadní	Levá zadní	Levá střední	Levá zadní
Rozměry (mm) / Výkon (Boost) (W)	240×200 / 2100 (3700)	240×200 / 2100 (3700)	240×200 / 2100 (3700)	200×240 / 2100 (3700)	240×200 / 2100 (3700)
Varná zóna 3	Pravá přední	Pravá přední	Prostřední	Pravá střední	Prostřední
Rozměry (mm) / Výkon (Boost) (W)	240×200 / 2100 (3700)	240×200 / 2100 (3700)	200×300 / 2100 (3700)	200×240 / 2100 (3700)	280 / 2600 (5500)
Varná zóna 4	Pravá zadní	Pravá zadní	Pravá zadní	Pravá	Pravá přední
Rozměry (mm) / Výkon (Boost) (W)	240×200 / 2100 (3700)	240×200 / 2100 (3700)	240×200 / 2100 (3700)	200×240 / 2100 (3700)	240×200 / 2100 (3700)
Varná zóna 5			Pravá zadní		Pravá zadní
Rozměry (mm) / Výkon (Boost) (W)			240×200 / 2100 (3700)		240×200 / 2100 (3700)
Rozměry (detaily k instalaci viz str. 252–253)					
Rozměry (Š×H×V) (mm)	650×520×47	800×520×47	800×520×47	910×410×47	900×520×47
Šířka (Š×H) (mm)	560×490	750×490	750×490	890×390	850×490
Hmotnost (kg)	11.5	13.5	14.2	14.8	16.7
Technické údaje					
Celkový příkon (W)	7400	7400	11100	7400	11100
Vícefázové napětí	230 V / 400 V - 2N	230 V / 400 V - 2N	230 V / 400 V - 2N / 3N	230 V / 400 V - 2N	230 V / 400 V - 2N / 3N
Jednofázové napětí	230 V	230 V	230 V	230 V	230 V
Frekvence (Hz)	50–60	50–60	50–60	50 – 60	50 – 60
Příslušenství					
Boční profil 1700.092	▪	▪	▪		▪
Grilovací pánev **1700.093**	▪	▪	▪	▪	▪
Pánev Teppan yaki	▪	▪	▪	▪	▪

1700.092

1700.093

1700.095

Indukce Power

- Velká flexibilita díky kombinaci osmihranných a kulatých varných zón
- Rozsáhlé programy pro vysokou úroveň vaření, jako je funkce Chef
- Posuvné „slider“ ovládání v červeném provedení
- Maximální výkon 3700 W na varnou zónu
- Možnost vestavby na povrch nebo do roviny

InTouch
Funkce pro ovládání odsavače z varné desky.

Flexi zóny
Automatické nebo manuální spojení varných zón.

Funkce udržování tepla
Funkce pro udržování stálé teploty jídla.

Funkce Chef
Funkce pro aktivaci naprogramovaných zón (pouze typ 1768).

5 LET ZÁRUKA | P | II

Vnější rozměry (Š×H) (cm)	Výřez (Š×H) (cm)	Počet zón	Varné zóny (mm)	InTouch	Max. výkon (W)	Typ
65×52	56×49	4	2× 240×200, 2× Ø210	▪	7400	1763
80×52	75×49	4	2× 240×200, Ø230, Ø280		7400	1724
80×52	75×49	4	2× 240×200, Ø230, Ø280	▪	7400	1726
90×52	85×49	5	2× 240×200, Ø280, 2× Ø200	▪	11100	1768
100×40	98×38	4	2× 200×240, 2× Ø230	▪	7400	1767

Technické údaje

	Indukce Power 1724	**Indukce Power 1726**	**Indukce Power 1763**	**Indukce Power 1767**	**Indukce Power 1768**
Ovládání					
Typ ovládání	Posuvné "slider" dotykové ovládání	Posuvné "slider" dotykové ovládání	Posuvné "slider" dotykové ovládání	Posuvné "slider" dotykové ovládání	Posuvné "slider" dotykové ovládání
Barva ovládání	Červená	Červená	Červená	Červená	Červená
Vestavba / provedení skla					
Provedení	Zakulacený okraj	Zakulacený okraj	Zakulacený okraj	Zakulacený okraj	Zakulacený okraj
Na povrch / do roviny	▪ / ▪	▪ / ▪	▪ / ▪	▪ / ▪	▪ / ▪
Černé neprůhledné sklo	▪	▪	▪	▪	▪
Funkce varné desky					
Funkce InTouch		▪	▪	▪	▪
Počet výkonových stupňů	9 + Power + SuperPower	9 + Power + SuperPower	9 + Power + SuperPower	9 + Power + SuperPower	9 + Power + SuperPower
Funkce Chef					▪
Časovač	▪	▪	▪	▪	▪
Automatická detekce hrnce	▪	▪	▪	▪	▪
Flexi zóny	▪ (×1)	▪ (×1)	▪ (×1)	▪ (×1)	▪ (×1)
Automatická funkce Bridge	▪	▪	▪	▪	▪
Indikace zbytkového tepla	▪	▪	▪	▪	▪
Timer na každé zóně	▪	▪	▪	▪	▪
Nezávislá minutka	▪	▪	▪	▪	▪
Funkce udržování tepla	42, 70 a 94 °C	42, 70 a 94 °C	42, 70 a 94 °C	42, 70 a 94 °C	42, 70 a 94 °C
Bezpečnostní uzamčení desky	▪	▪	▪	▪	▪
Funkce Stop & Go	▪	▪	▪	▪	▪
Automatika vaření	▪	▪	▪	▪	▪
Varné zóny					
Počet varných zón	4	4	4	4	5
Varná zóna 1	Levá přední	Levá přední	Levá přední	Levá přední	Levá přední
Rozměry (mm) / Výkon (Boost) (W)	240×200 / 2100 (3700)	240×200 / 2100 (3700)	240×200 / 2100 (3700)	200×240 / 2100 (3700)	240×200 / 2100 (3700)
Varná zóna 2	Levá zadní	Levá zadní	Levá zadní	Levá střední	Levá zadní
Rozměry (mm) / Výkon (Boost) (W)	240×200 / 2100 (3700)	240×200 / 2100 (3700)	240×200 / 2100 (3700)	200×240 / 2100 (3700)	240×200 / 2100 (3700)
Varná zóna 3	Pravá přední	Pravá přední	Pravá přední	Pravá střední	Prostřední
Rozměry (mm) / Výkon (Boost) (W)	230 / 2100 (3700)	230 / 2100 (3700)	210 / 1850 (3000)	230 / 2100 (3700)	280 / 2100 (3700)
Varná zóna 4	Pravá zadní	Pravá zadní	Pravá zadní	Pravá zadní	Pravá přední
Rozměry (mm) / Výkon (Boost) (W)	280 / 2100 (3700)	280 / 2100 (3700)	210 / 1850 (3000)	230 / 2100 (3700)	200/ 1850 (3000)
Varná zóna 5					Pravá zadní
Rozměry (mm) / Výkon (Boost) (W)					200 / 1850 (3000) 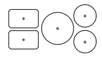
Rozměry (detaily k instalaci viz str. 252–253)					
Rozměry (Š×H×V) (mm)	800×520×47	800×520×47	650×520×47	1000×400×47	900×520×47
Šířka (Š×H) (mm)	750×490	750×490	560×490	980×380	850×490
Hmotnost (kg)	13.4	13.4	11.1	14.8	15.7
Technické údaje					
Celkový příkon (W)	7400	7400	7400	7400	11100
Vícefázové napětí	230 V / 400 V – 2N	230 V / 400 V – 2N	230 V / 400 V – 2N	230 V / 400 V – 2N	230 V / 400 V – 2N / 3N
Jednofázové napětí	230 V	230 V	230 V	230 V	230 V
Frekvence (Hz)	50–60	50–60	50–60	50–60	50–60
Příslušenství					
Boční profil **1700.092**	▪	▪	▪		▪

Indukce Comfort

- Kulaté varné zóny s různými výkony a velikostmi
- Posuvné „slider“ ovládání v červeném provedení
- Funkce vaření pro snadné používání
- Možnost vestavby na povrch nebo do roviny

InTouch
Funkce pro ovládání odsavače z varné desky.

Funkce udržování tepla
Funkce pro udržování stálé teploty jídla.

5 LET ZÁRUKA

P

II

Vnější rozměry (Š×H) (cm)	Výřez (Š×H) (cm)	Počet zón	Varné zóny (mm)	InTouch	Max. výkon (W)	Typ
65×52	56×49	3	2× Ø200, Ø290	▪	6400	1752
65×52	56×49	4	2× Ø175, 2× Ø210		7400	1753
80×52	75×49	4	2× Ø175, 2× Ø210		7400	1754
80×52	75×49	4	2× Ø175, 2× Ø210	▪	7400	1755
80×37	76×34	3	Ø175, 2× Ø210	▪	6700	1757
90×52	85×49	5	3× Ø175, Ø210, Ø250	▪	7400	1758

Technické údaje

	Indukce Comfort 1752	**Indukce Comfort 1753**	**Indukce Comfort 1754 / 1755**	**Indukce Comfort 1757**	**Indukce Comfort 1758**
Ovládání					
Typ ovládání	Dotykové ovládání	Posuvné "slider" dotykové ovládání	Posuvné "slider" dotykové ovládání	Posuvné "slider" dotykové ovládání	Posuvné "slider" dotykové ovládání
Barva ovládání	Červená	Červená	Červená	Červená	Červená
Vestavba / provedení skla					
Provedení	Zakulacený okraj	Zakulacený okraj	Zakulacený okraj	Zakulacený okraj	Zakulacený okraj
Na povrch / do roviny	▪ / ▪	▪ / ▪	▪ / ▪	▪ / ▪	▪ / ▪
Černé neprůhledné sklo	▪	▪	▪	▪	▪
Funkce varné desky					
Funkce InTouch	▪		▪ (pouze pro 1755)	▪	▪
Počet výkonových stupňů	9 + Power	9 + Power	9 + Power	9 + Power	9 + Power
Indikace zbytkového tepla	▪	▪	▪	▪	▪
Timer na každé zóně	▪	▪	▪	▪	▪
Nezávislá minutka	▪	▪	▪	▪	▪
Funkce udržování tepla		70 °C	70 °C	70 °C	70 °C
Bezpečnostní uzamčení desky	▪	▪	▪	▪	▪
Funkce Stop & Go		▪	▪	▪	▪
Automatika vaření		▪	▪	▪	▪
Varné zóny					
Počet varných zón	3	4	4	3	5
Varná zóna 1	Levá přední	Levá přední	Levá přední	Levá	Levá přední
Rozměry (mm) / Výkon (Boost) (W)	200 / 2300 (3000)	210 / 2300 (3000)	210 / 2300 (3000)	210 / 2300 (3000)	175 / 1400 (2000)
Varná zóna 2	Levá zadní	Levá zadní	Levá zadní	Prostřední	Levá zadní
Rozměry (mm) / Výkon (Boost) (W)	200 / 1100 (1400)	175 / 1100 (1400)	175 / 1100 (1400)	175 / 1100 (1400)	175 / 1100 (1400)
Varná zóna 3	Pravá	Pravá přední	Pravá přední	Pravá	Prostřední
Rozměry (mm) / Výkon (Boost) (W)	290 / 2300 (3000)	175 / 1100 (1400)	175 / 1100 (1400)	210 / 2300 (3000)	250 / 2300 (3000)
Varná zóna 4		Pravá zadní	Pravá zadní		Pravá přední
Rozměry (mm) / Výkon (Boost) (W)		210 / 2300 (3000)	210 / 2300 (3000)		175 / 1100 (1400)
Varná zóna 5					Pravá zadní
Rozměry (mm) / Výkon (Boost) (W)					210 / 2300 (3000)
					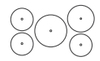
Rozměry (detaily k instalaci viz str. 252–253)					
Rozměry (Š×H×V) (mm)	650×520×52	650×520×52	800×520×52	800×370×52	900×520×52
Šířka (Š×H×V) (mm)	560×490	560×490	750×490	760×340	850×490
Hmotnost (kg)	10.1	11	12.6	10.9	16.8
Technické údaje					
Celkový příkon (W)	6400	7400	7400	6700	7400
Vícefázové napětí	230 V / 400 V - 2N	230 V / 400 V - 2N	230 V / 400 V - 2N	230 V / 400 V - 2N	230 V / 400 V - 2N
Jednofázové napětí	230 V	230 V	230 V	230 V	230 V
Frekvence (Hz)	50–60	50–60	50–60	50–60	50–60
Příslušenství					
Boční profil **1700.092**	▪	▪	▪		▪

Indukce Domino

- Vytvořte si svoji ideální kombinaci
- Červené posuvné „slider“ nebo dotykové ovládání, dle modelu
- Zakulacené okraje skla
- Možnost vestavby na povrch nebo do roviny

Typ	Vnější rozměry (Š×H) (cm)	Počet zón	Varné zóny (mm)	Max. výkon (W)	Typ
Indukce 38 cm					
Indukce Comfort	38×52	2	Ø175, Ø210	3700	3784
Indukce Power	38×52	2	2× 240×200	3700	3774
Indukce Pro	38×52	2	2× 240×200	3700	3762
Teppan yaki	38×52	2		2800	3753
Wok (1)	38×52	1		3200	3773
Indukce 58 cm					
Teppan yaki	58×52	4		5600	3754
Fritéza					
Fritéza	29×52			2000	3711

(1) Wok pánev Demeyere Ø36 cm součástí dodávky

Technické údaje

	Indukce 38 cm Teppan Yaki 3753	**Indukce 58 cm Teppan Yaki 3754**	**Indukce 38 cm Pro 3762**	**Indukce 38 cm Wok 3773**	**Indukce 38 cm Power 3774**	**Indukce 38 cm Comfort 3784**	**Fritéza 3711**
Ovládání							
Typ ovládání	Posuvné "slider" dotykové ovládání	Posuvné "slider" dotykové ovládání	Posuvné "slider" dotykové ovládání	Posuvné "slider" dotykové ovládání	Dotykové ovládání	Dotykové ovládání	Otočný knoflík
Barva ovládání	Červená	Červená	Červená	Červená	Červená	Červená	
Vestavba / provedení skla							
Provedení	Zakulacený okraj	Zakulacený okraj	Zakulacený okraj	Zakulacený okraj	Zakulacený okraj	Zakulacený okraj	Zakulacený okraj
Na povrch / do roviny	▪ / ▪	▪ / ▪	▪ / ▪	▪ / ▪	▪ / ▪	▪ / ▪	▪ / -
Černé neprůhledné sklo			▪	▪	▪	▪	
Funkce varné desky							
Indikace zbytkového tepla	▪	▪	▪	▪	▪	▪	
Flexi zóny	▪ (×1)	▪ (×2)	▪ (×1)		▪ (×1)		
Manuální funkce Bridge	▪	▪	▪		▪		
Timer na každé zóně	▪	▪	▪	▪	▪	▪	
Nezávislá minutka	▪	▪	▪	▪	▪	▪	
Funkce udržování tepla	120, 150 a 180 °C	120, 150 a 180 °C	42, 70 a 94 °C	42, 70 a 94 °C			
Bezpečnostní uzamčení desky	▪	▪	▪	▪	▪	▪	
Funkce Stop & Go	▪	▪	▪	▪			
Automatika vaření			▪				
Varné zóny							
Počet varných zón	2	4	2	1	2	2	
Varná zóna 1	Přední	Levá přední	Přední	Přední	Přední	Přední	
Rozměry (mm) / Výkon (Boost) (W)	1400	1400	240×200 / 2100 (3700)	360 (wok) / 2000 (3200)	240×200 / 1600 (1850)	175 / 1100 (1400)	
Varná zóna 2	Zadní	Levá zadní	Zadní		Zadní	Zadní	
Rozměry (mm) / Výkon (Boost) (W)	1400	1400	240×200 / 2100 (3700)		240×200 / 2100 (3000)	210 / 2300 (3000)	
Varná zóna 3		Pravá přední					
Rozměry (mm) / Výkon (Boost) (W)		1400					
Varná zóna 4		Pravá zadní					
Rozměry (mm) / Výkon (Boost) (W)		1400					
Rozměry (detaily k instalaci viz str. 252–253)							
Rozměry (Š×H×V) (mm)	380×520×54	580×520×54	380×520×47	380×520×121	380×520×52	380×520×52	290×520×235
Šířka (Š×H) (mm)	370×490	560×490	350×490	370×490	350×490	350×490	270×475
Hmotnost (kg)	10,4	12,6	7	11,6	11,6	7	6,1
Obsah (l)							4
Technické údaje							
Celkový příkon (W)	2800	5600	3700	3200	3700	3700	2000
Vícefázové napětí		230 V / 400 V - 2N					
Jednofázové napětí	230 V	230 V	230 V	230 V	230 V	230 V	230 V
Frekvence (Hz)	50–60	50–60	50–60	50–60	50–60	50–60	50 –60
Připojovací kabel	▪	▪	▪	▪	▪	▪	▪
Příslušenství							
Wok pánev Demeyere (součást dodávky)				▪			
Profil mezi Domino desky **3730.020**	▪	▪	▪	▪	▪	▪	

Indukce Multizone

- 3 nebo 4 samostatné varné zóny s možností individuálního umístění a samostatný kontrolní panel
- Rozsáhlé funkce vaření
- Zakulacené okraje skla
- Možnost vestavby na povrch nebo do roviny
- Maximální výkon 1770 W pro zóny ø 175 mm
- Maximální výkon 3100 W pro zóny ø 210 mm

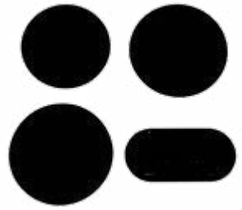

InTouch
Funkce pro ovládání odsavače z varné desky.

Funkce udržování tepla
Funkce pro udržování stálé teploty jídla.

5 LET ZÁRUKA

Počet zón		Varné zóny (mm)	InTouch	Max. výkon (W)	Typ
4	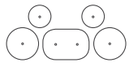	2× Ø175, 2× Ø210	▪	7400	1790
3		Ø175, 2× Ø210	▪	6800	1791

Technické údaje

	Indukce Multizone 1790	Indukce Multizone 1791
Ovládání		
Typ ovládání	Posuvné "slider" dotykové ovládání	Posuvné "slider" dotykové ovládání
Barva ovládání	Červená	Červená
Vestavba / provedení skla		
Provedení	Zakulacený okraj	Zakulacený okraj
Na povrch / do roviny	▪ / ▪	▪ / ▪
Černé neprůhledné sklo	▪	▪
Funkce varné desky		
Funkce InTouch	▪	▪
Indikace zbytkového tepla	▪	▪
Timer na každé zóně	▪	▪
Nezávislá minutka	▪	▪
Funkce udržování tepla	70 °C	70 °C
Bezpečnostní uzamčení desky	▪	▪
Funkce Stop & Go	▪	▪
Varné zóny		
Počet varných zón	4, zóny mohou být umístěny dle potřeby	4, zóny mohou být umístěny dle potřeby
Varná zóna 1	Levá	Levá přední
Rozměry (mm) / Výkon (Boost) (W)	210 / 2300 (3100)	210 / 2300 (3100)
Varná zóna 2	Levá střední	Levá zadní
Rozměry (mm) / Výkon (Boost) (W)	175 / 1100 (1770)	175 / 1100 (1770)
Varná zóna 3	Pravá střední	Pravá zadní
Rozměry (mm) / Výkon (Boost) (W)	175 / 1100 (1770)	210 / 2300 (3100)
Varná zóna 4	Pravá	
Rozměry (mm) / Výkon (Boost) (W)	210 / 2300 (3100)	
	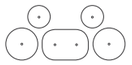	
Rozměry		
Rozměry (Š×H×V) (mm)	viz str. 245	viz str. 245
Šířka (Š×H) (mm)	viz str. 245	viz str. 245
Hmotnost (kg)	14.5	12.4
Technické údaje		
Celkový příkon (W)	7400	6800
Vícefázové napětí	230 V / 400 V - 2N	230 V / 400 V - 2N
Jednofázové napětí	230 V	230 V
Frekvence (Hz)	50–60	50–60

Technické nákresy

Rozměry

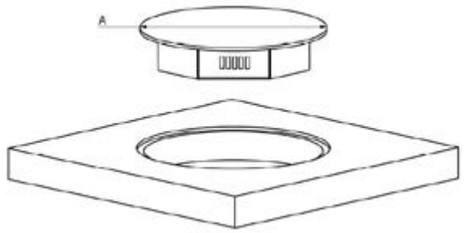

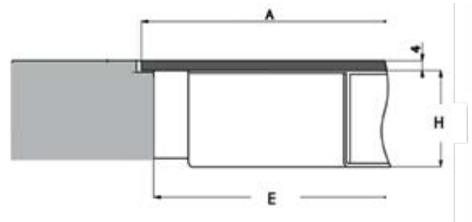

Průměr A	300 mm	Varná zóna 210 mm
Průměr A	270 mm	Varná zóna 175 mm

(mm)	A	E	H
Varná zóna 175	Ø 270	Ø 254	57
Varná zóna 210	Ø 300	Ø 284	57
Ovládací panel	326×160– R80	314×150– R75	35

Nákres vestavby

Vestavba na povrch

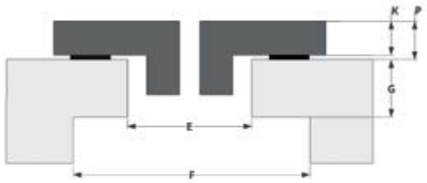

(mm)	E	F	G	K	P
Varná zóna 175	Ø 254	Ø 265	max 20	4	6
Varná zóna 210	Ø 284	Ø 295	max 20	4	6
Ovládací panel	314×150– R75			4	6

Vestavba do roviny

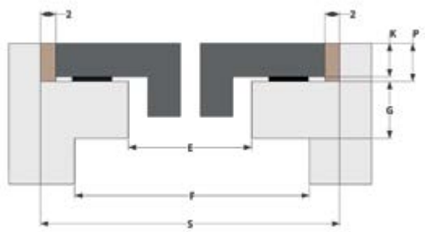

(mm)	E	F	G	K	P	S
Varná zóna 175	Ø 254	Ø 265	max 20	4	6	Ø 274
Varná zóna 210	Ø 284	Ø 295	max 20	4	6	Ø 304
Ovládací panel	314×150– R75			4	6	330×164– R82

NOVY
PREMIUM
INNOVATION
PRODUCT

Gas Pro

- Plynové hořáky jsou integrovány přímo do pracovní desky (Pozor, není možno použít v dřevěných pracovních deskách)
- Robustní litinové podpěry hrnců ve stylovém a nadčasovém designu
- Dostatečný prostor mezi hořáky pro velké hrnce a pánve
- Výběr různých nastavení vaření
- Pokyny pro instalaci a používání naleznete na webových stránkách

5 LET ZÁRUKA

Model	Šířka (cm)	Počet zón	Max. výkon (W)	Typ
Altar Top black	30	1	3.000	56 002
Azuma Top black	30	1	5.000	56 004
Capital Top black	60	3	2.000, 3.000, 5.000	56 006
Cusin Top black	90	3	3.000, 2× 5.000	56 008
Dempo Top black	90	4	2.000, 3.000, 2× 5.000	56 010
Danau Top black	120	4	2.000, 3.000, 2× 5.000	56 012
Drum Top black	120	4	2.000, 3.000, 2× 5.000	56 014
Elbrus Top black	90	5	2× 2.000, 2× 3.000, 5.000	56 016

Video
Objevte stylovou řadu silných plynových hořáků

Technické údaje

	Altar top 56 002 / Černá	Azuma Top 56 004 / Černá	Capital Top 56 006 / Černá	Cusin Top 56 008 / Černá
Ovládání				
Typ ovládání	Otočný knoflík	Otočný knoflík	Otočný knoflík	Otočný knoflík
Vestavba / provedení skla				
Vestavba	▪	▪	▪	▪
Litinová podpěra hrnce	▪	▪	▪	▪
Barva	Černá	Černá	Černá	Černá
Funkce varné desky				
Automatické zapálení plamene	▪	▪	▪	▪
Ochrana proti plameni	▪	▪	▪	▪
Varné zóny				
Počet varných zón	1	1	3	3
Varná zóna 1	Prostřední	Prostřední	Levá přední	Levá
Výkon (W)	3000	5000	3000	5000
Varná zóna 2			Levá zadní	Prostřední
Výkon (W)			2000	3000
Varná zóna 3			Pravá	Pravá
Výkon (W)			5000	5000
Varná zóna 4				
Výkon (W)				
Varná zóna 5				
Výkon (W)				
Rozměry				
Rozměry (Š×H×V) (mm)	213×503×89	213×503×89	533×503×89	853×403×89
Šířka (Š×H) (mm)	Viz technický list	Viz technický list	Viz technický list	Viz technický list
Hmotnost (kg)	5,5	7,5	18,5	20,5
Technické údaje				
Celkový příkon (W)	3000	5000	9800	13000
Napětí	230 V	230 V	230 V	230 V
Frekvence (Hz)	50	50	50	50
Připojovací kabel	▪	▪	▪	▪
Příslušenství				
Podpěrná lišta / 56199 (1 set součástí dodávky)	▪	▪	▪	▪
Wok kroužek / 93005 (1ks součástí dodávky)		▪	▪	▪

Dempo Top 56 010 / Černá	Danau Top 56 012 / Černá	Drum Top 56 014 / Černá	Elbrus Top 56 016 / Černá
Otočný knoflík	Otočný knoflík	Otočný knoflík	Otočný knoflík
▪	▪	▪	▪
▪	▪	▪	▪
Černá	Černá	Černá	Černá
▪	▪	▪	▪
▪	▪	▪	▪
4	4	4	5
Levá	Levá	Levá	Levá přední
5000	5000	5000	3000
Střední přední	Střední levá	Střední levá	Levá zadní
3000	3000	3000	2000
Střední zadní	Střední pravá	Střední pravá	Prostřední
2000	2000	2000	5000
Pravá	Pravá	Pravá	Pravá přední
5000	5000	5000	3000
			Pravá zadní
			2000
853×503×89	1157×403×89	1157×503×89	853×503×89
Viz technický list	Viz technický list	Viz technický list	Viz technický list
25,5	25,5	25,5	29,5
14800	14800	14800	14600
230 V	230 V	230 V	230 V
50	50	50	50
▪	▪	▪	▪
▪	▪	▪	▪
▪	▪	▪	▪

56 199

93 005

Instalace varných desek Novy

Rozměry

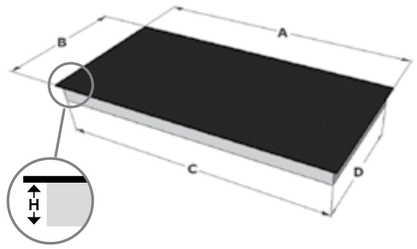

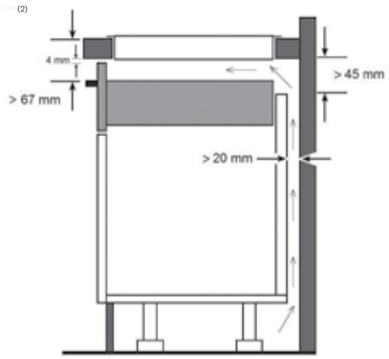

Instalace na povrch

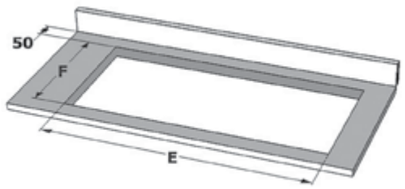

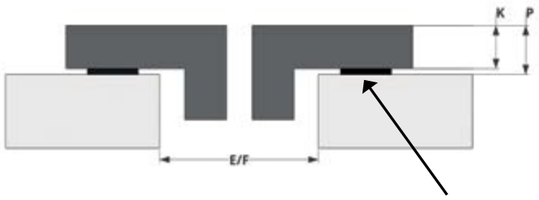

Vodotěsný pásek 2 mm

Instalace do roviny

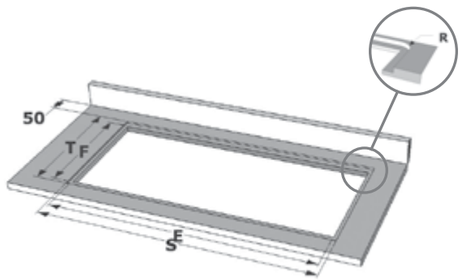

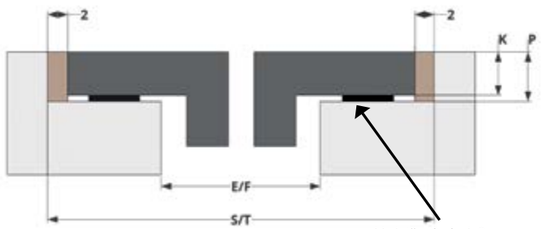

Vodotěsný pásek 2 mm

	A	B	E	F	H	R(1)	S	T	K	P
Indukce Pro										
1773	650	520	560	490	47	7	654	524	4	6
1775	800	520	750	490	47	7	804	524	4	6
1776	800	520	750	490	47	7	804	524	4	6
1777	910	410	890	390	47	7	914	414	4	6
1778	900	520	850	490	47	7	904	524	4	6

	A	B	E	F	H	R(1)	S	T	K	P
Indukce Power										
1724	800	520	750	490	47	7	804	524	4	6
1726	800	520	750	490	47	7	804	524	4	6
1763	650	520	560	490	47	7	654	524	4	6
1767	1000	400	980	380	47	7	1004	404	4	6
1768	900	520	850	490	47	7	904	524	4	6

	A	B	E	F	H	R(1)	S	T	K	P
Indukce Comfort										
1752	650	520	560	490	52	7	654	524	4	6
1753	650	520	560	490	52	7	654	524	4	6
1754	800	520	750	490	52	7	804	524	4	6
1755	800	520	750	490	52	7	804	524	4	6
1757	800	370	760	340	52	7	804	374	4	6
1758	900	520	850	490	52	7	904	524	4	6

	A	B	E	F	H	R(1)	S	T	K	P
Indukce Domino										
3711	290	520	270	475	235	-	-	-	-	-
3753	380	520	370	490	54	7	384	524	6	8
3754	580	520	560	490	54	7	584	524	6	8
3762	380	520	350	490	47	7	384	524	4	6
3773	380	520	370	490	121	7	384	524	4	6
3774	380	520	350	490	52	7	384	524	4	6
3784	380	520	350	490	52	7	384	524	4	6

	A	B	E	F	H	R(1)	S	T	K	P
Gas Pro										
Viz technický list										

	A	B	E	F	H	R(1)	S	T	K	P
Varné desky s odsavačem										
1801	780	520	750	490	192	7	784	524	4	6
1811	780	520	750	490	180	7	784	524	4	6
1821, 1831, 1841	880	520	860	500	65	7	884	524	4	6
1851, 1861	800	520	750	490	225	7	804	524	4	6
40 000	491	520	486	500	224	7	495	524	5	7
40 002	872	520	852	500	224	7	876	524	5	7
40 004	872	520	852	500	224	7	876	524	5	7
40 006	872	520	862	500	224	7	876	524	6	8
40 008	872	520	862	500	224	7	876	524	5	7
40 000 + 40 002-8	1364	520	1354	500	224	7	1368	524	6	8
40 002-8 + 40 002-8	1745	520	1735	500	224	7	1749	524	6	8
42 110, 42 120	1180	520	1160	490	65	7	1184	524	4	6

(1) Toto je standardní provedení rádiusu. Kontaktujte svého dodavatele pracovní desky, pokud preferujete menší rádius.

Informace

Premium Innovation Products str. 256
Odsavače par str. 258
Varné desky str. 259

Premium Innovation Products

Oddanost společnosti Novy inovacím vedla k vývoji nové generace produktů. Tyto technologicky propracované výrobky udávají tón co se týká estetiky, jednoduchosti použití a samozřejmě tichého provozu.

NOVY
PREMIUM INNOVATION PRODUCT

Díky svým inovativním a progresivním funkcím jsou vybrané produkty pojmenovány jako Novy Premium Innovation Products. Jedná se o modely Novy Panorama, Gas Pro, One, Mood, Cloud, Pureline Compact, Pureline Pro, Fusion Pro a indukční desky 1775 a 1768. Tyto výrobky poznáte podle loga Premium Innovation Products.

Novy Premium Innovation Partners

Na podporu těchto výrobků se Novy rozhodl spolupracovat s vybranými prodejci. Ti procházejí rozsáhlým školením a mohou vám nabídnout odborné znalosti a rady, které potřebujete ke správnému výběru. Takto Novy a premium partneři zaručují maximální komfort při výběru vaší vysněné kuchyně.

Symboly k odsavačům par

	Ecosmart Mimořádně tiché, vysoce účinné a energeticky šetrné výrobky s dlouhou životností.		**Designový filtr** Filtr s moderním a elegantním designem.
	Odsavače par s motorem (s odtahem) Nejobvyklejší typ odsavače s přímým odtahem ven.		**Štěrbinové odsávání** Umístění spodní desky na odsavači koncentruje odsávání kolem jeho okrajů. Štěrbina po obvodu odsavače urychluje proudění vzduchu a zvyšuje účinnost odsávání.
	Dálkové ovládání Tyto odsavače jsou dodávány s dálkovým ovládáním. K některým dalším modelům je možno získat dálkovém ovládání objednáním zvláštní sady.		**Cubic Motor** Čtvercová konstrukce krytu motoru, který lze instalovat i vzdáleně od odsavače. Motor lze otáčet v libovolném směru tak, aby výfuk směřoval podle konkrétní potřeby (doleva, doprava, dozadu, dopředu, nahoru). Tento motor je určen pro použití uvnitř budovy.
	InTouch Funkce InTouch umožňuje ovládat odsavač par Novy z indukční varné desky Novy.		**Click&Fix** Jednoduchá konstrukce využívající záklapávací systém, díky kterému lze odsavač zacvaknout do podhledu a poté upevnit pomocí 4 šroubů.
1m60 MAX	**Instalační výška** Instalační výška je maximální vzdálenost mezi varnou deskou a odsavačem par. Tato výška je velmi důležitá pro optimální provoz odsavače par.		**Recirkulace** Odsavač par s odtahem někdy není z technických důvodů možný nebo není povolen. V takových případech je možno využít recirkulační odsavač, který vrací filtrované výpary zpět do místnosti. Tuk ve výparech je filtrován tukovým filtrem a pachy jsou absorbovány filtrem s aktivním uhlím (monoblok filtr). Vlhkost není odstraněna filtrem, ale lze ji odstranit pomocí ventilačního zařízení místnosti.
CONNECT	**Novy Connect** Díky aplikaci Novy Connect můžete odsavač par Novy ovládat pomocí svého smartphonu nebo tabletu. S aplikací Novy Connect můžete nejen zadávat své preference, ale také získat informace jako je indikace pro údržbu vašeho tukového a / nebo recirkulačního filtru.		

Symboly k varným deskám

	Funkce Chef Tato funkce umožňuje automaticky propojit všechny Bridge zóny stisknutím tlačítka. Pravá varná zóny má stupeň 9 pro intenzivní vaření nebo smažení. Střední zóna má stupeň 6 pro mírné vaření, např.pro vaření zeleniny. Levá zóna má stupeň 4 pro udržování teplých potravin. Tato nastavení je pak možno ručně změnit.		**Rozložení varných zón** Rozložení varných zón, zóny různých výkonů a velikostí.
P	**Funkce Power a Super Power** Každá zóna má funkci Power, která výrazně zvyšuje výkon. Tato funkce je ideální například pro vaření velkého množství vody.		**Rozložení varných zón** Rozložený varných zón, kde jsou na levé straně 2 osmihranné zóny pro větší flexibilitu a na pravé straně 2 kulaté zóny.
	Funkce udržování tepla Funkce udržování tepla velmi usnadňuje vaření při konstantní teplotě 42, 70 a 94 ˚C (u některých modelů pouze 70˚C).		**Rozložení varných zón** Rozložení varných zón s osmihrannými zónami pro maximální flexibilitu a varnou plochu.
	Funkce Stop & Go Tato funkce umožňuje dočasně vypnout napájení varné desky. Pokud se dotknete během následujících 10 minut ovládacího panelu, budou obnoveny všechna nastavení varných zón.		**Funkce grilu** Při použití této funkce se automaticky aktivuje funkce Bridge, aby se vytvořila větší varná plocha. Tato funkce tedy vytvoří ideální podmínky pro grilování. Viz indukce Pro a Power.
	Funkce Bridge Funkce Bridge nabízí možnost propojit dvě sousední zóny, takže je můžete ovládat jedním pohybem. To je velmi užitečné zejména pro velké hrnce a pánve. U modelů Pro a Power funguje funkce Bridge automaticky.		**Bezpečnost** Po odejmutí hrnce zůstane na varné zóně pouze kontaktní teplo z hrnce. Zbytkové teplo se velmi rychle ochladí. Pokud je zóna náhodně zapnutá, ale na zóně není žádný hrnec, nic se nestane. Varná deska je také vybavena dalšími bezpečnostními prvky: - Indikátor zbytkového tepla - Ochrana proti přehřání - Ochrana proti překypění - Bezpečnostní vypnutí (při dlouhodobém zapnutí desky) - Dětská pojistka

	Funkce Pot Move Zapnutím funkce Pot Move můžete přesouvat hrnce a pánve do jiné zóny, přičemž jejich nastavení jsou zachovány.		**Odpočítávací minutka** Varné desky řady Pro mají samostatné odpočítávání, které se aktivuje, když je varná zóna zapnutá. Slouží jako dodatečná připomínka v případě, že sami nezapnete časovač.
	Černé neprůhledné sklo Sklo nepropouští žádné světlo, což má za následek rovnoměrně černý povrch varné desky, aniž by bylo vidět dovnitř přístroje.		**Wipe Guard** Zamkněte ovládací prvky pomocí funkce Wipe Guard, abyste mohli varnou desku snadno vyčistit.
	Časovač a minutka Každá varná zóny má samostatný časovač a varná deska je také vybavena nezávislou minutkou.		**Automatická funkce vaření** Obsah hrnce se nejdříve přivede k varu a potom proces vaření pokračuje na přednastavené automatické úrovni.
	Touch Control Všechny indukční varné desky mají snadné dotykové ovládání v kombinaci s posuvným dotykovým ovládáním („sliderem“).		**Slider control** Pomocí posuvného ovladače („slideru“) stačí pouze přejet prstem po ovládacím prvku, abyste dosáhli požadované úrovně vaření. Tuto úroveň je možno také zvolit přímým dotykem.

Applia, s.r.o.
Distributor Novy pro ČR a SR
Luční 126
267 01 Králův Dvůr
Tel. +420 727 815 311
novy@applia.cz
www.novy-odsavace.cz

Podmínky záruky viz
www.novy-odsavace.cz

Poznámky
Technické a cenové změny a tiskové chyby vyhrazeny. Všechny barvy v tomto katalogu jsou prezentovány pouze přibližně. Ceny uvedené v katalogu jsou nezávaznými doporučenými maloobchodními cenami s DPH. Konečnou cenu stanoví váš prodejce.

www.novy-odsavace.cz